CATALOGO PARTI DI RICAMBIO
PARTS CATALOG
CATALOGUE PIECES DE RECHANGE
ERSATZTEILKATALOG

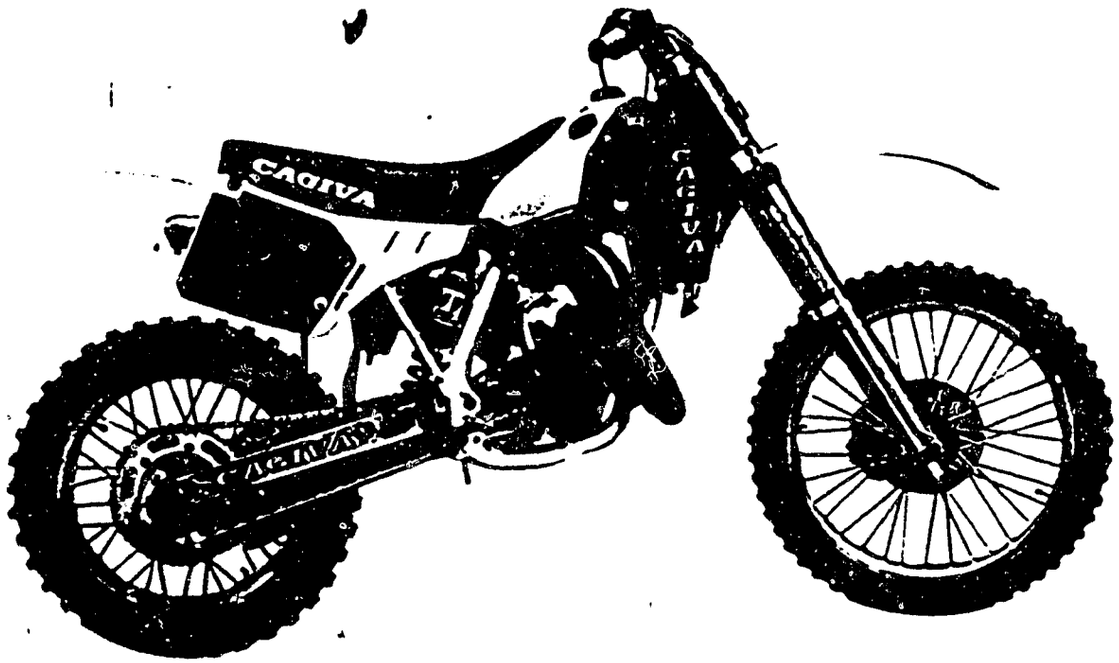

CAGIVA WMX 125/88 CROSS

Part. N° 56399

INDICE - INDEX
INDEX - INHALTSVERZEICHNIS

WMX 125/88
CROSS

	Tavola Drawing Table Bild	DENOMINAZIONE	DESCRIPTION	DESIGNATION	BEZEICHNUNG	PAG.
A4	1	ATTREZZI DI ASSISTENZA	SERVICE TOOLS	OUTILS D'ASSISTANCE	HILFSAUSRÜSTUNG	5
A6	2	TESTA, CILINDRO, PISTONE, MANOVELLISMO	CYLINDER HEAD, CYLINDER, PISTON, CRANKSHAFT	CULASSE, CYLINDRE, PISTON, VILEBREQUIN	ZYLINDERKOPF, ZYLINDER, KOLBEN, KURBELTRIEB	7
A10	3	DISTRIBUZIONE	VALVE TIMING	DISTRIBUTION	VENTILSTEUERUNG	11
A12	4	RAFFREDDAMENTO	COOLING	REFROIDISSEMENT	WASSERKÜHLUNG	13
A14	5	BASAMENTO	CRANKCASE	CARTER	GEHÄUSE	15
B1	6	COPERCHI BASAMENTO	CRANKCASE COVERS	COUVERCLES CARTER	GEHÄUSEDECKEL	17
B3	7	AVVIAMENTO	STARTER	DÉMARRAGE	ANLASSER	19
B5	8	TRASMISSIONE PRIMARIA, FRIZIONE	PRIMARY DRIVE, CLUTCH	TRASMISSION PRIMAIRE, EMBRAYAGE	ERSTER ANTRIEB, KUPPLUNG	21
B7	9	CAMBIO VELOCITÀ	TRANSMISSION	BOÎTE DE VITESSE	WECHSELGETRIEBE	23
B11	10	COMANDO CAMBIO	SHIFTER	COMMANDE DE VITESSE	GANGSCHALTUNG	27
B13	11	PARTE ELETTRICA	IGNITION SYSTEM	PARTIES ELECTRIQUES	ELEKTRISCHE TEILE	29
C1	12	CARBURATORE	CARBURETOR	CARBURATEUR	VERGASER	31
C5	13	ASPIRAZIONE E FILTRO ARIA	AIR BOX AND FILTER	ASPIRATION ET FILTRE	ANSAUGEN UND FILTER	35
C7	14	TELAIO	FRAME ASSEMBLY	CHÂSSIS	RAHMEN	37
C9	15	SOSPENSIONE ANTERIORE	FRONT FORK ASSEMBLY	SUSPENSION AVANT	TELESKOPGABEL	39
D1	16	FORCELLONE E SOSPENSIONE POSTERIORE	SWING ARM AND REAR SUSPENSION	FOURCHE ET SUSPENSION ARRIÈRE	GABEL UND HINTERAUFHÄNGUNG	45
D5	17	MANUBRIO E COMANDI	HANDLEBAR AND CONTROLS	GUIDON ET COMMANDES	LENKER UND STEUERORGANE	49
D7	18	COMANDO FRENO POSTERIORE	REAR BRAKE CONTROL	COMMANDE FREIN ARRIÈRE	HINTERBREMSE	51
D9	19	CARENATURE, PARAFANGHI, SELLA	FENDERS, CHAIN GUARD, SEAT	CARENATURES, GARDE-BOUES, SIÈGE	VERKLEIDUNG, KOFTLÜGEL, SATTEL	
		LIBRETTO USO E MANUTENZIONE	OWNER'S MANUAL	EMPLOI D'ENTRETIEN	HANDBUCH	53
D11	20	SERBATOIO CARBURANTE	GAS TANK	RESERVOIR CARBURANT	KRAFTSTOFFBEHÄLTER	55
D13	21	SCARICO	EXHAUST SYSTEM	TUYAU D'ECHAPPEMENT	AUSPUFFROHR	57
E1	22	RUOTA ANTERIORE	FRONT WHEEL	ROUE AVANT	VORDERRAD	59
E5	23	RUOTA POSTERIORE	REAR WHEEL	ROUE ARRIÈRE	HINTERRAD	63
M1	24	CARATTERISTICHE TECNICHE	TECHNICAL DATA	DONNEES TECHNIQUES	TECHNISCHE DATEN	66
F1		INDICE NUMERICO PROGRESSIVO				

INFORMAZIONI GENERALI

Questo catalogo è stato preparato per richiedere con esattezza le parti di RICAMBIO del motociclo **WMX 125/88 CROSS.**
Nelle ordinazioni indicare sempre e solamente:
1) il numero dei particolari seguito dalla descrizione;
2) il colore per i pezzi verniciati o comunque colorati;
3) il numero d'identificazione (matricola) del motociclo.
Le indicazioni di destra e sinistra si riferiscono ai due lati della macchina rispetto al guidatore seduto in sella.

GENERAL INFORMATION

This catalog has been prepared for your convenience when ORDERING PARTS for **WMX 125/88 CROSS** Motorcycle.
The following instructions should be followed very carefully when ordering parts:
1) indicate part number and description;
2) indicate colour for painted or couloured parts;
3) indicate V.I.N. number.
Right side and left side indicated in this catalog are referred to rider seating on motorcycle.

INFORMATIONS GENERALES

Ce catalogue a été préparé pour faciliter le client dans sa commande de pièces de RECHANGE pour la motocyclette **WMX 125/88 CROSS.**
Pour toute commande, indiquer toujours et soulements:
1) le numéro de la piece suivi de sa description;
2) la couleur des pièces peintes ou coulorés;
3) le numéro d'identification (matricule) de la motocyclette.
Les indications de droite et gauche se rapportent aux deux côtes de la motocyclette par rapport au conducteur assis sur la selle.

ALLGEMEINE INFORMATIONEN

Dieser Katalog wurde vorbereitet um die Möglichkeit zu geben, dass die ERSATZTEILE mit höchster Genauigkeit angefordet werdwn Können und zwar für das Motorrad **WMX 125/88 CROSS.**
1) den Auftägen ist immer und nur folgendes anzugeben;
2) die Farbe für die lakierten oder farbigen Teile;
3) die Herstellungsnummer des Motorrades;
Die Angaben für rechts und links beziehen sich auf die beiden Seiten des Motorrades und zwar so gesehen, wie es der Fahrer siht, wenn er im Sattel zitzt.

NOTE - LIST - NOTES - NOTE:

F.m.: Fino alla matricola - Until V.I.N. - Jusqu'au matricule - Bis zu Matrikel
D.m. : Dalla matricola - From V.I.N. - Du matricule - Vom Matrikel

AUS : Australia, Australia, Australie, Australien
B : Belgio, Belgium, Belgique, Belgien
BR : Brasile, Brazil, Braslie, Brasilien
CDN : Canada, Canada, Canada, Kanada
CH : Svizzera, Switzerland, Suisse, Schweizer
D : Germania, Germany, Allemagne, Deutschland
E : Spagna, Spain, Espagne, Spanien
F : Francia, France, France, Frankreich
GB : Gran Bretagna, Great Britain, Grand Bretagne, Groos Britan
GR : Grecia, Greece, Grèce, Griechenland
I : Italia, Italy, Italie, Italien
TA : Tahiti, Tahiti, Tahiti, Tahiti
USA : Stati Uniti d'America, United States of America, Etats Units d'Amerique, Verenigte Staaten von Amerika

- Il n° di matricola iniziale del modello **WMX 125/88 CROSS** è 4N004185
The initial serial number for the **WMX 125/88 CROSS** model is 4N004185
Le matricule initial du modèle **WMX 125/88 CROSS** est 4N004185
Die Seriennummer des Modells **WMX 125/88 CROSS** beginnt mit 4N004185

Dati indicativi soggetti a modifiche senza impegno di preavviso.
All data are subject to modification without prior notice.
Données indicatif sujet au modifications sans obligation de préavis.
Änderungen Vorbehalten.

Emesso: Ottobre 1987
Issued: October 1987
Imprimé: Octobre 1987
Herausgegeben: Oktober 1987

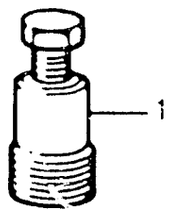
1

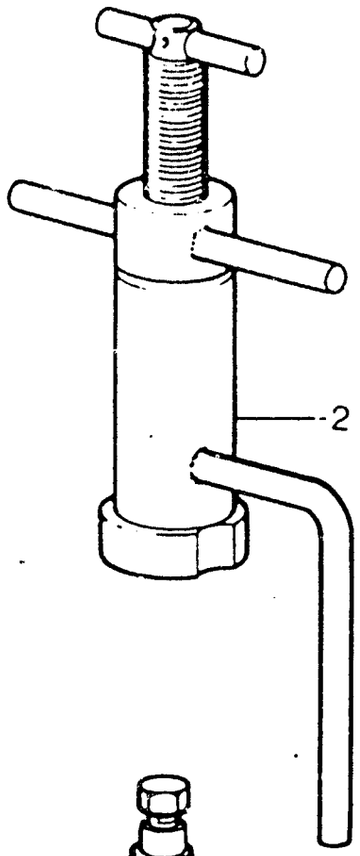
2

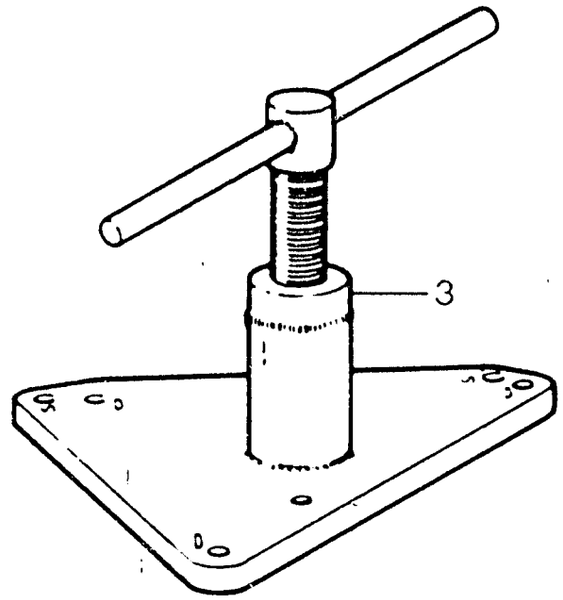
3

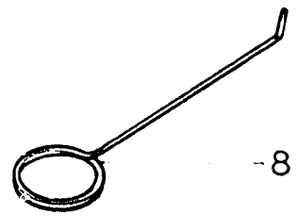
8

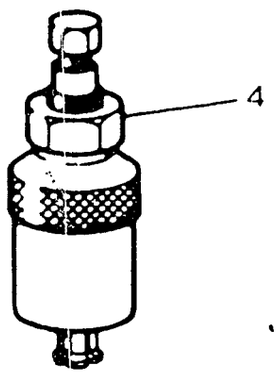
4

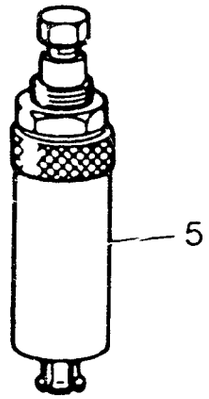
5

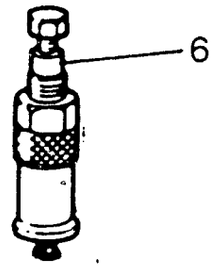
6

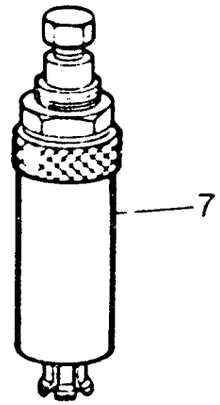
7



ATTREZZI DI ASSISTENZA - SERVICE TOOLS
OUTILS D'ASSISTANCE - HILFAUSRÜSTUNG

TAVOLA
DRAWING
TABLE
BILD



1

WMX 125/88
CROSS

Note Notes Notes Marke	Index No. Pos. Pos.	Code N. Part. No. N. Cod Best. Nr.	DENOMINAZIONE	DESCRIPTION	DESIGNATION	BEZEICHNUNG	Q.ty Q.tà Q.te M.ge	Validity Validità Validité Gültig
	1	40907	Estrattore rotore accensione	Rotor puller	Extracteur pour rotor allumage	Auszieher rotor zundung	1	
	2	43719	Attrezzo mont. alb. motore nel carter sinistro	Installing tool. crankshaft left	Outil pour montage vilebrequin dans le demicarter G.	Werkzeug um kubelw ins rechts halbegehause zu montieren	1	
	3	43718	Attrezzo separaz. semicarter e smont. albero motore	Crankcase splitting tool and cranksheft disassembly	Outil pour demontage carters et vilebrequin	Werkzeug um Halbgeh	1	
	4	43720	Estrattore per cuscinetto albero cambio	Tool for bearing	Extracteur pour roulement	Abzieher fur rollenlayers	1	
	5	43823	Estrattore boccola a rullini alb.primar.	Main shaft needle bearing puller	Extracteur pour roulement à aiguilles	Auszieher fur nadelkafing	1	
	6	43824	Estrattore per boccole a rullini rinvio com. valvola, cuscinetto pompa acqua e rinvio com. valvola	Extracteur for roller bearing bushing valve drive gear, bushing water pump and valve drive gear	Extracteur pour coquillé à aiguille renvoi com. soupape, palier pompe et renvoi com. soupape	Abzieher fur Lagerrollebuchse Ventilantrieborgelage, wasserpumpelagerund	1	
	7	33055	Estrattore anello di tenuta pompa acqua	Extractor for seal ring water pump	Extrac. pour bague d'étench. pompe a eau	Abzieher fur Wasserpump Manchette	1	
	8	46412	Attrezzo controllo distanza tra valvola di scarico e pistone	Control tool between relief valve and piston	Outil controlle écartement soupape décharge et piston	Kontrollwerkzeug Abstand ablassventil und Kolben	1	

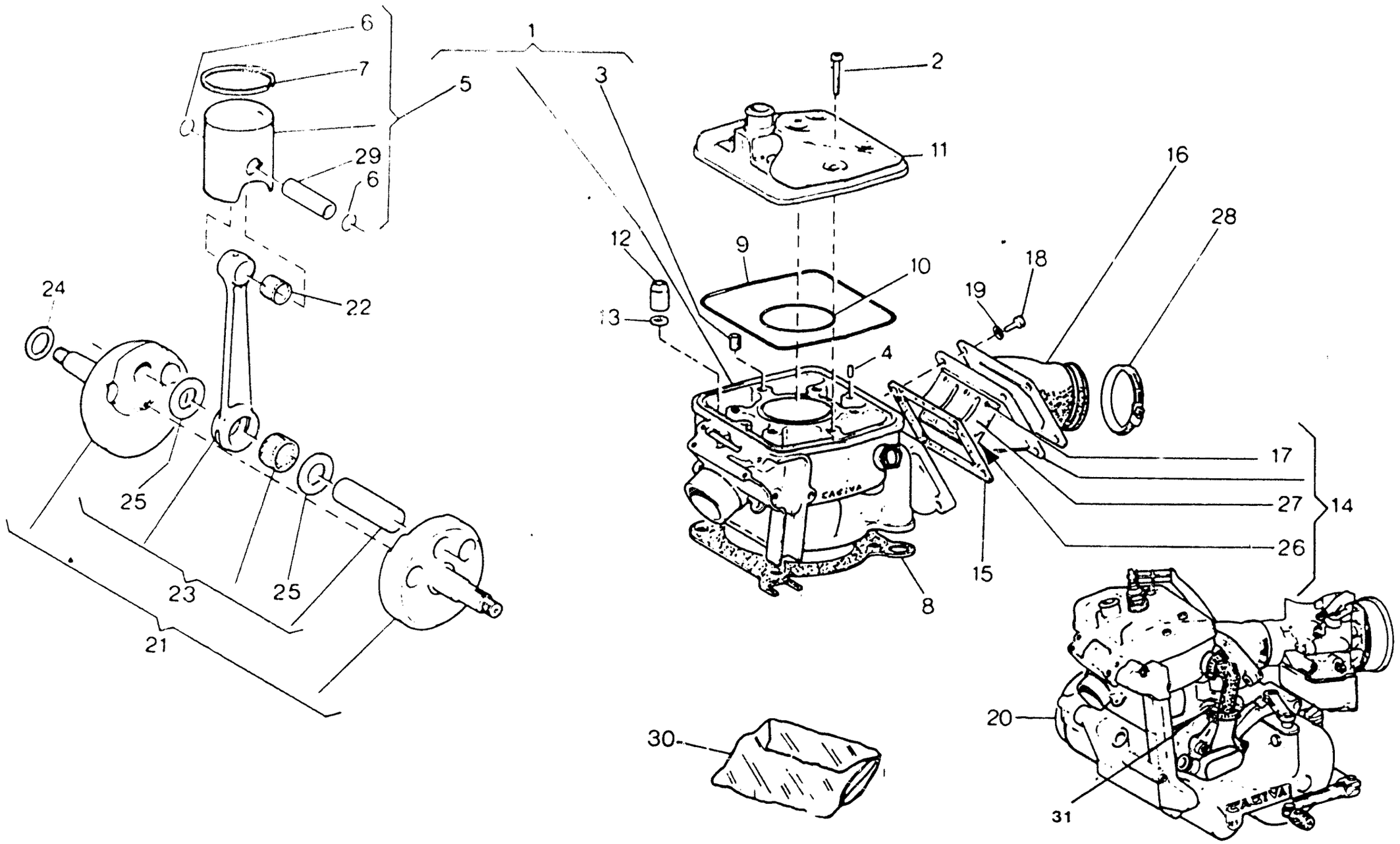
6
7
5
1
3
2
29
6
11
16
28
12
9
10
18
19
24
22
13
4
17
27
14
26
25
23
25
15
8
21
30
20
31



TESTA, CILINDRO, PISTONE, MANOVELLISMO - CYLINDER HEAD, CYLINDER, PISTON, CRANKSHAFT
CULASSE, CYLINDRE, PISTON, VILEBREQUIN - ZYLINDERKOPF, ZYLINDER, KOLBEN, KURBELWELLE

TAVOLA DRAWING TABLE BILD **2** — WMX 125/88 CROSS

Note Notes Notes Marke	Index No Pos Pos	Code N Part No N. Cod Best Nr	DENOMINAZIONE	DESCRIPTION	DESIGNATION	BEZEICHNUNG	Q.ty Q.tà Q.te Menge	Validity Validità Validité Gültig
	1	53223	Assieme cilindro	Cylinder assy	Cylindre compl.	Zylinder kpl.	1	
	2	N2511-G22	Vite fissaggio testa	Stud bolt	Goujon prisonnier	Stiftschraube	6	
	3	49792	Heli-coil	Inserted thread	Filetage appliq.	Gewindeinsatz	6	
	4	38520	Spina rif. testa	Split pin	Goupille	Federhulse	2	
	5		Assieme pistone	Piston assy	Piston compl.	Kolben kpl.	1	
		53145/1	B: ⌀ 55,97					
		53145/2	C: ⌀ 55,98					
		53145/3	D: ⌀ 55,99					
		53145/4	E: ⌀ 56,00					
			Assieme pistone	Piston assy	Piston compl.	Kolben kpl.	1	
		53145/0	A: ⌀ 55,96 (USA)					
		53145/1	B: ⌀ 55,97 (USA)					
		53145/2	C: ⌀ 55,98 (USA)					
	6	34358	Anellino ritegno spinotto	Circlip	Bague d'arret	Federring	2	
	7	53227	Segmento	Ring	Bague	Ring	1	
	8	53023/3	Guarniz. base cilindro sp. 0,3 mm.	Gasket	Joint	Dichtung	1	
		53023/4	Guarniz. base cilindro sp. 0,4 mm.	Gasket	Joint	Dichtung	1	
		53023/5	Guarniz. base cilindro sp. 0,5 mm.	Gasket	Joint	Dichtung	1	
		53023/6	Guarniz. base cilindro sp. 0,6 mm.	Gasket	Joint	Dichtung	1	
		53023/8	Guarniz. base cilindro sp. 0,8 mm.	Gasket	Joint	Dichtung	1	
	9	38534	Guarnizione OR esterna	«O» Ring	Joint «O»	O-Ring	1	
	10	39630	Guarnizione OR interna	«O» Ring	Joint «O»	O-Ring	1	
	11	39899	Testa motore	Cylinder head	Culasse	Zylinderkopf	1	
	12	38535	Dado	Nut	Ecrou	Mutter	4	
	13	25397	Rosetta	Washer	Rondelle	Scheibe	4	
	14	54025	Valvola aspirazione compl.	Inlet valve assy.	Soupape d'aspiration compl.	Einlassventil kpl.	1	
	15	43067	Guarnizione	Gasket	Joint	Dichtung	1	
	16	37078	Raccordo carburatore	Union	Raccord	Vergaseranschluss	1	
	17	35408	Vite	Screw	Vis	Schraube	6	
	18	N2509-G22	Vite	Screw	Vis	Schraube	4	
	19	N15504-G22	Rosetta	Washer	Rondelle	Scheibe	4	

TAVOLA - DRAWING
TABLE - BILD

2

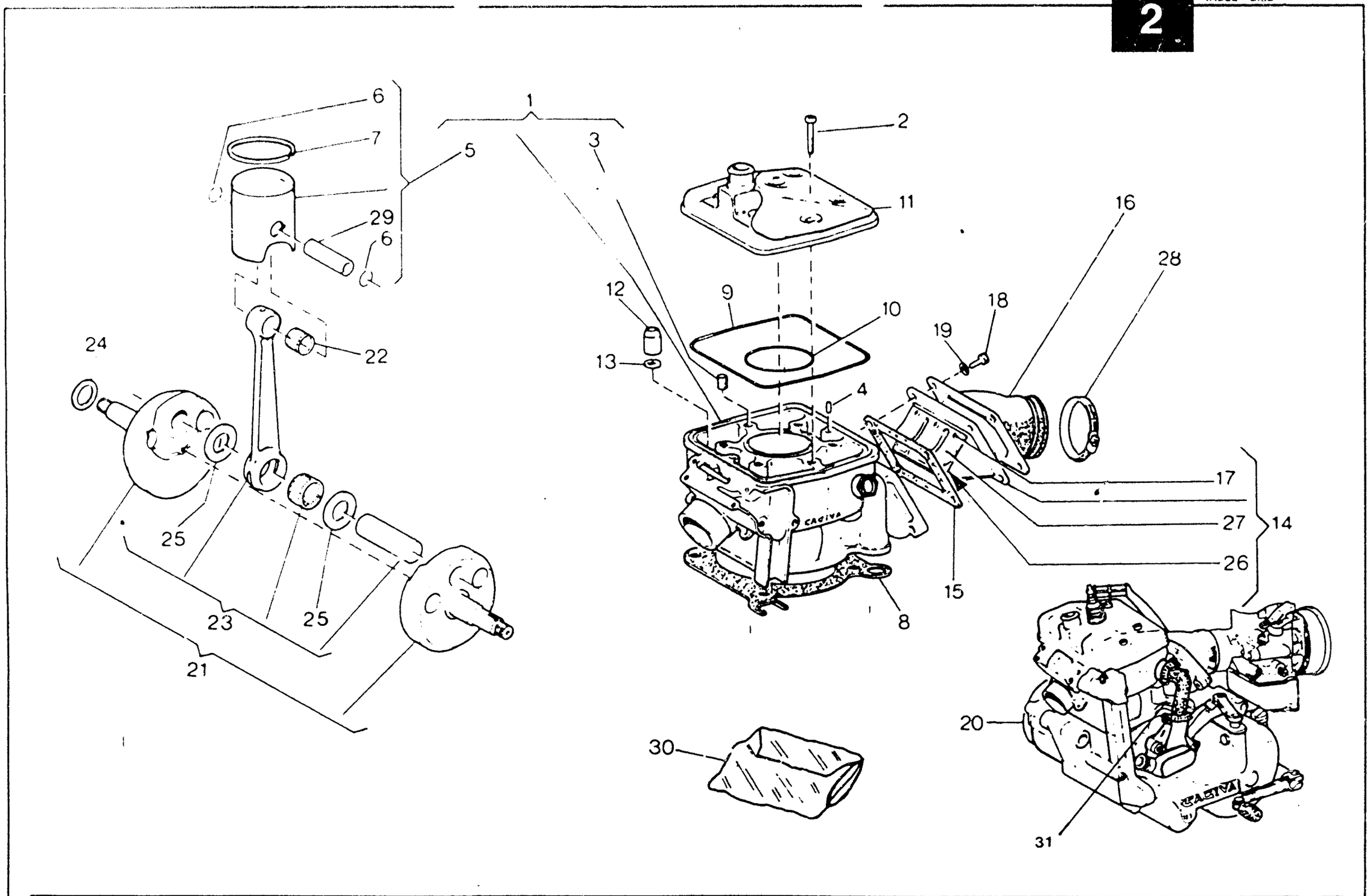

TESTA, CILINDRO, PISTONE, MANOVELLISMO - CYLINDER HEAD, CYLINDER, PISTON, CRANKSHAFT
CULASSE, CYLINDRE, PISTON, VILEBREQUIN - ZYLINDERKOPF, ZYLINDER, KOLBEN, KURBELWELLE

TAVOLA / DRAWING / TABLE / BILD **2** — **WMX 125/88 CROSS**

Note Notes Notes Marke	Index No Pos Pos	Code N Part No N Cod Best Nr	DENOMINAZIONE	DESCRIPTION	DESIGNATION	BEZEICHNUNG	Q.ty Q.tà Q.te M.ge	Validity Validità Validité Gültig
	20	56604	Motore completo di carbur., leve avviam. comando cambio, frizione e candela	Engine assy with carbure.,starting lever gearbox, clutch control lever,spark plug	Moteur complet de carburateur, leviers demarrage,commande changement de vitesse embrayage et bougie	Motor mit Vergaser, Anlasser, Ganghebel Kupplung und Zündkerze kpl.	1	
	21	53187	Assieme alb motore	Crankshaft assy	Vilebrequin compl.	Kurbewelle kpl.	1	
•	22	21929/1	Cusc. a rull. per piede di biella (-2-4)	Needle bearing for small end rod (-2-4)	Roul. à aiguil. pour pied de biel.(-2-4)	Nadelkafig fur Pleuelauge (-2-4)	1	
		21929/2	Cusc. a rull. per piede di biella (-1-3)	Needle bearing for small end rod (-1-3)	Roul. à aiguil. pour pied de biel.(-1-3)	Nadelkafig fur Pleuelauge (-1-3)	1	
		21929/3	Cusc. a rull. per piede di biella (-1-3)	Needle bearing for small end rod (-1-3)	Roul. à aiguil. pour pied de biel.(-1-3)	Nadelkafig fur Pleuelauge (-1-3)	1	
		21929/4	Cusc. a rull. per piede di biella (0-2)	Neddle bearing for small end rod (0-2)	Roul. à aiguil. pour pied de biel. (0-2)	Nadelkafig fur Pleuelauge (0-2)	1	
		21929/5	Cusc. a rull. per piede di biella (0-2)	Neddle bearing for small end rod (0-2)	Roul. à aiguil. pour pied de biel. (0-2)	Nadelkafig fur Pleuelauge (0-2)	1	
•	23	53192/1	Biella motore completa (BIANCA)	Connecting rod compl. (WHITE)	Bielle compl. (BLANCHE)	Pleuelstange kpl. (WEISS)	1	
		53192/2	Biella motore completa (BIANCA)	Connecting rod compl. (WHITE)	Bielle compl. (BLANCHE)	Pleuelstange kpl. (WEISS)	1	
		53192/3	Biella motore completa (NERA)	Connecting rod compl. (BLACK)	Bielle compl. (NOIRE)	Pleuelstange kpl. (SCHWARZ)	1	
		53192/4	Biella motore completa (NERA)	Connecting rod compl. (BLACK)	Bielle compl. (NOIRE)	Pleuelstange kpl. (SCHWARZ)	1	
		53192/5	Biella motore completa (ROSSA)	Connecting rod compl. (RED)	Bielle compl. (ROUGE)	Pleuelstange kpl. (ROTE)	1	
	24		Rondella di rasamento	Thrust washer	Rondelle d'épaulement	Anlaufscheibe	1	
		11794/3	Sp. 0,3 mm					
		11794/4	Sp. 0,4 mm					
		11974/5	Sp. 0,5 mm					
		11794/6	Sp. 0,6 mm.					
	25	45381	Rondella di rasamento	Thrust washer	Rondelle d'épaulement	Anlaufscheibe	2	
	26	55072	Lamella	Plate	Lame	Blattchen	2	
	27	55071 •	Piastrina fermo corsa lamella	Plate	Plaque	Platte	2	
	28	27521	Fascetta	Clamp	Collier	Schelle	1	
•	29	42215/1	Spinotto (NERO)	Pin (BLACK)	Axe (NOIRE)	Bolzen (SCHWARZ)	1	
		42215/2	Spinotto (BIANCO)	Pin (WHITE)	Axe (BLANC)	Bolzen (WEISS)	1	
		42215/3	Spinotto (NERO)	Pin (BLACK)	Axe (NOIRE)	Bolzen (SCHWARZ)	1	
		42215/4	Spinotto (BIANCO)	Pin (WHITE)	Axe (BLANC)	Bolzen (WEISS)	1	
		42215/5	Spinotto (NERO)	Pin (BLACK)	Axe (NOIRE)	Bolzen (SCHWARZ)	1	
	30	55093	Gruppo guarn. ed anelli di tenuta motore	Engine seal set	Jeu joints moteur	Dichtungsgruppe	1	
			•: Fornire in accordo con la selezione riportata. (esempio: la gabbia 21929/1 deve essere accoppiata con la biella 53192/1 e con lo spinotto 42215/1; lo stesso vale per le altre selezioni).	•: Supply as per described selection. (f.i.: the bearing N° 21929/1 must be matched with the connecting rod 53192/1 and the piston pin N°. 42215/1; the same is valid for the other selections).	•: Livraison à effectuer selon la sélect. citeé. (par ex.: le roulament N. 21929/1 doit etre livré avec la bielle N.53192/1 et l'axe N. 42215/1; la meme vaut pour autres sélections).	•: Laut der angegebenen Aufsellung liefern. (z.B.:der Kafig Nr.21929/1 muss zusammen mit der Pleuelstage Nr. 53192/1 und dem Kolbenbolzen Nr. 42215/1 gesandt werden; dasselbe gilt fuer die anderen Ausfstellungen).		
	31	52704	RACCORDO					

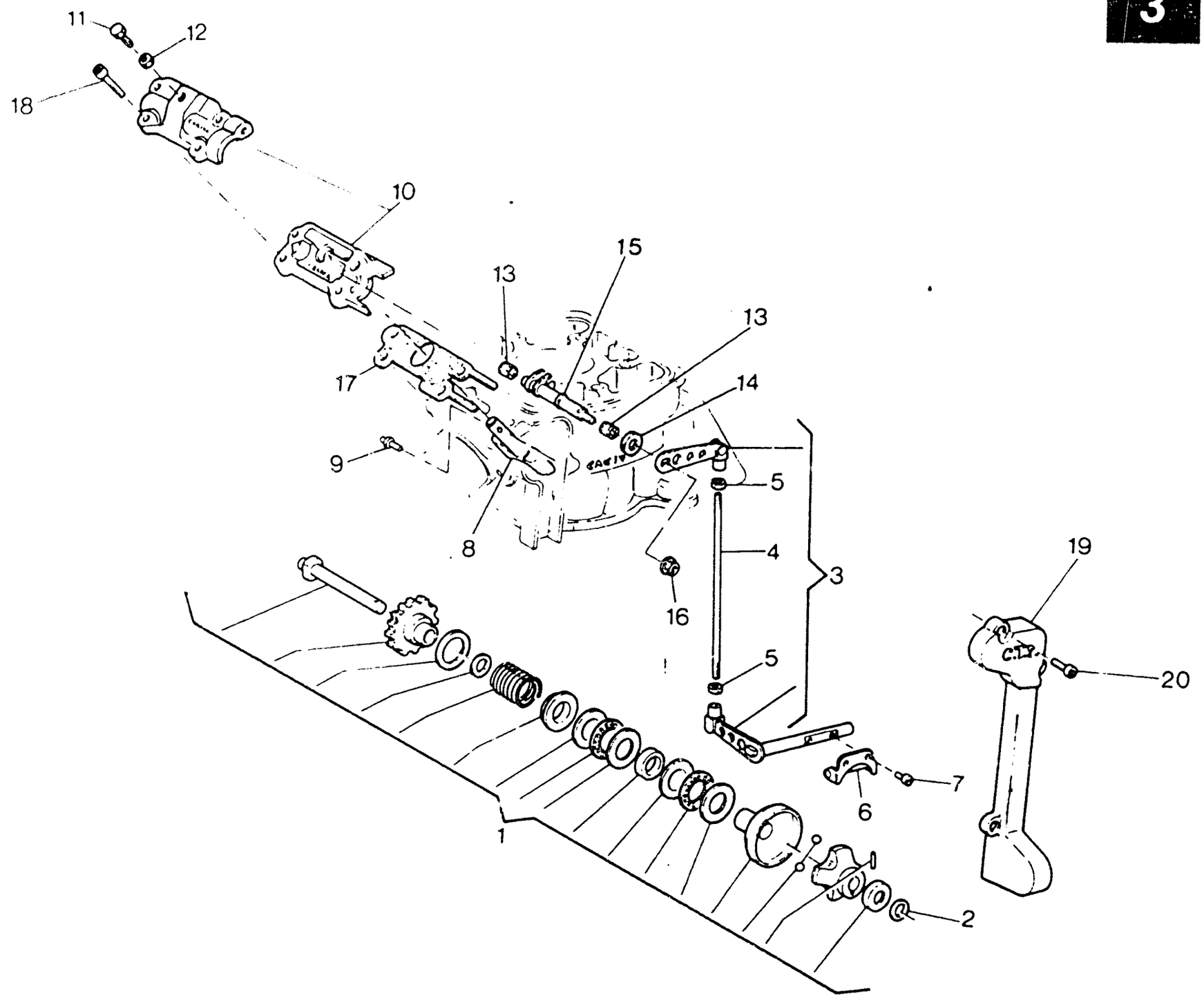
11
12
18
10
15
13
13
17
14
9
5
8
4
3
19
16
5
20
7
6
1
2

DISTRIBUZIONE - VALVE TIMING
DISTRIBUTION - VENTILSTEUERUNG

TAVOLA DRAWING TABLE BILD **3** — **WMX 125/88 CROSS**

Note Notes Notes Marke	Index No Pos Pos	Code N Part No N Cod Best Nr	DENOMINAZIONE	DESCRIPTION	DESIGNATION	BEZEICHNUNG	Q.ty Q.ta Q.te M.ge	Validity Validità Validité Gültig
	1	38397	Regolatore comando valvola di scarico	Valve drive regulator	Registre com. soupape	Regler fur Abzapventilantrieb	1	
	2		Rosetta di rasamento	Thrust washer	Rondelle d'épaulement	Anlaufscheibe	1	
		34292/3	Sp. 0,3 mm					
		34292/4	Sp. 0,4 mm					
		34292/5	Sp. 0,5 mm					
		34292/6	Sp. 0,6 mm					
	3	48957	Leveraggio completo com. valvola	Lever assy	Levier compl.	Hebel kpl.	1	
	4	48956	Asta	Rod	Barre	Stange	1	
	5	N15031-G22	Dado	Nut	Ecrou	Mutter	2	
	6	35620	Forcella comando valvola	Toggle valve drive	Fourchette compl. soupape	Gestangegabel	1	
	7	N2870-G22	Vite	Screw	Vis	Schraube	2	
	8	42240	Valvola scarico	Exhaust valve	Soupape échappement	Auslass-Ventil	1	
	9	36334	Perno valvola di scarico	Pin	Pivot	Stift	1	
	10	38265	Supporto leva com. valvola compl. di coperchio	Bearing valve operating lever compl. cover	Support levier de comande soupape compl. de couvercle	Halter Hebelschaltungsventil mit Deckel	1	
	11	N7330-G22	Vite	Screw	Vis	Schraube	1	
	12	N1532-G22	Dado	Nut	Ecrou	Mutter	1	
	13	31748	Boccola a rullini	Needle bearing	Roulement a aiguilles	NadelKafig	2	
	14	38519	Anello di tenuta	Seal ring	Bague d'étanchéité	Dichtungsring	1	
	15	48954	Perno com. valvola	Pin	Pivot	Stift	1	
	16	42278	Dado	Nut	Ecrou	Mutter	1	
	17		Guarnizione	Gasket	Joint	Dichtung	1	
		38419/3	Sp. 0,3 mm.					
		38419/4	Sp. 0,4 mm.					
		38419/5	Sp. 0,5 mm.					
		38419/6	Sp. 0,6 mm.					
		38419/7	Sp. 0,7 mm					
		38419/8	Sp. 0,8 mm					
	18	N2489-G22	Vite	Screw	Vis	Schraube	4	
	19	48955	Coperchio	Cover	Couvercle	Deckel	1	
	20	N7330-G22	Vite	Screw	Vis	Schraube	3	

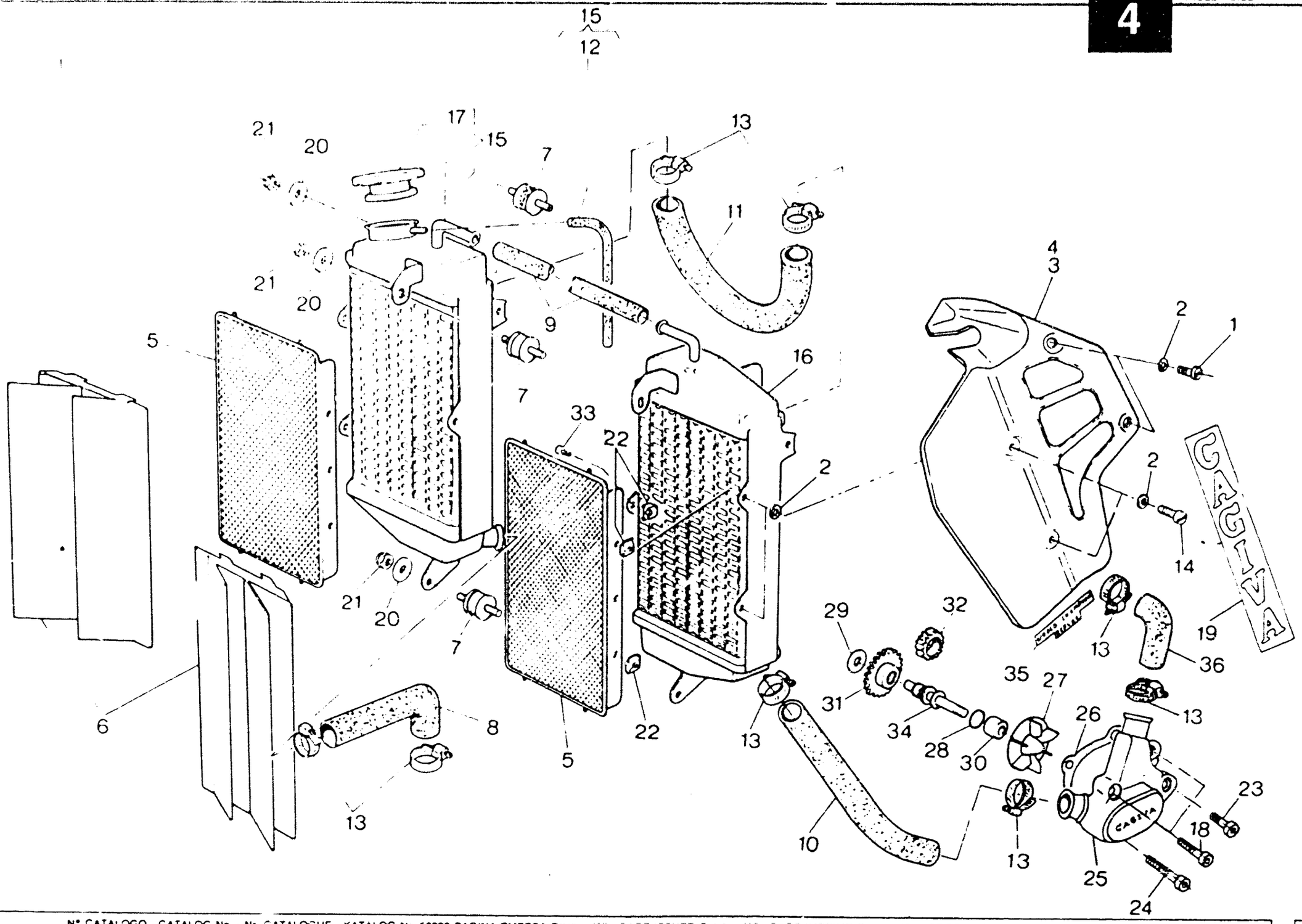
15
12
17
21
20
15
7
13
11
21
20
5
9
16
7
33
22
2
21
20
7
6
8
5
22
13
13
10
4
3
2
1
2
14
19
36
29
32
31
35
27
34
28
30
26
13
13
13
23
18
25
24
CAGIVA



RAFFREDDAMENTO - COOLING
REFROIDISSEMENT - WASSERKÜHLUNG

TAVOLA DRAWING TABLE BILD **4**

WMX 125/88 CROSS

Note Notes Notes Marke	Index No Pos Pos	Code N Part No N Cod Best Nr	DENOMINAZIONE	DESCRIPTION	DESIGNATION	BEZEICHNUNG	Q ty Q té Q te M ge	Validity Validité Validité Gültig
	1	37636	Vite	Screw	Vis	Schraube	4	
	2	37656	Rondella in gomma	Washer	Rondelle	Scheibe	12	
	3	52689	Protezione laterale destra	Right guard	Protection D.	R. Schutz	1	
	4	52688	Protezione laterale sinistra	Left guard	Protection G.	L. Schutz	1	
	5	43637	Protezione radiatori	Front guard	Protection AV.	Vorder schutz	2	
	6	43639	Protezione antifango	Guard	Protection	Schutz	2	
	7	43717	Silent block	Silent block	Silent block	Silentblock	6	
	8	43122	Tubo testa-radiatore	Line	Conduite	Rohr	1	
	9	43716	Tubo raccordo radiatori	Line	Conduite	Rohr	1	
	10	43124	Tubo radiatore-pompa	Line	Conduite	Rohr	1	
	11	43123	Tubo raccordo radiatori	Line	Conduite	Rohr	1	
	12	43715	Tubo sfiato radiatori	Exhaust pipe	Soupital	Abflusttronre	1	
	13	22613	Fascetta	Clamp	Collier	Schelle	8	
	14	43640	Vite	Screw	Vis	Schraube	4	
	15	43980	Radiatore destro compl.	Right radiator assy	Radiator D. compl.	R. Kühler kpl.	1	
	16	43981	Radiatore sinistro	Left radiator	Radiator G.	L. Kühler	1	
	17	43714	Tappo radiatore	Plug	Bouchon	Verschluss	1	
	18	N2515-G22	Vite	Screw	Vis	Schraube	1	
	19	43624	Adesivo «CAGIVA»	«CAGIVA» trim	Décalcomanie «CAGIVA»	Abziehbild «CAGIVA»	2	
	20	N15549-G22	Rosetta piana	Flat washer	Rondelle	Scheibe	6	
	21	N15193-G22	Dado	Nut	Ecrou	Mutter	6	
	22	43638	Dado a graffetta	Nut	Ecrou	Mutter	6	
	23	N2511-G22	Vite	Screw	Vis	Schraube	1	
	24	N2517-G22	Vite	Screw	Vis	Schraube	1	
	25	52609	Corpo pompa	Pump casing	Corps pompe	Pumpenkorper	1	
	26	39916	Guarnizione	Gasket	Joint	Dichtung	1	
	27	38552	Girante	Rotor	Couronne	Windrad	1	
	28	34083	Anello OR	«O» Ring	Joint «OR»	«O» Ring	1	
	29	31756/8	Rondella di rasamento	Thrust washer	Rondelle d'épaulement	Anlaufscheibe	1	
	30	38216	Distanziale	Spacer	Entretoise	Distanzstuck	1	
	31	38551	Ingranaggio comando pompa Z=32	Gear	Engrenage	Zahnwerk	1	
	32	38549	Pignone comando albero Z=19	Pinion	Pignon	Ritzel	1	
	33	14822	Vite	Screw	Vis	Schraube	2	
	34	38550	Albero rinvio pompa acqua	Shaft	Arbre	Welle	1	
	35	49722	Adesivo «WORLD CHAMPION REPLICA»	Trim	Décalcomanie	Abziehbild	2	
	36	43121	Tubo tra pompa e cilindro	Pipe	Tuyau	Rohr	1	

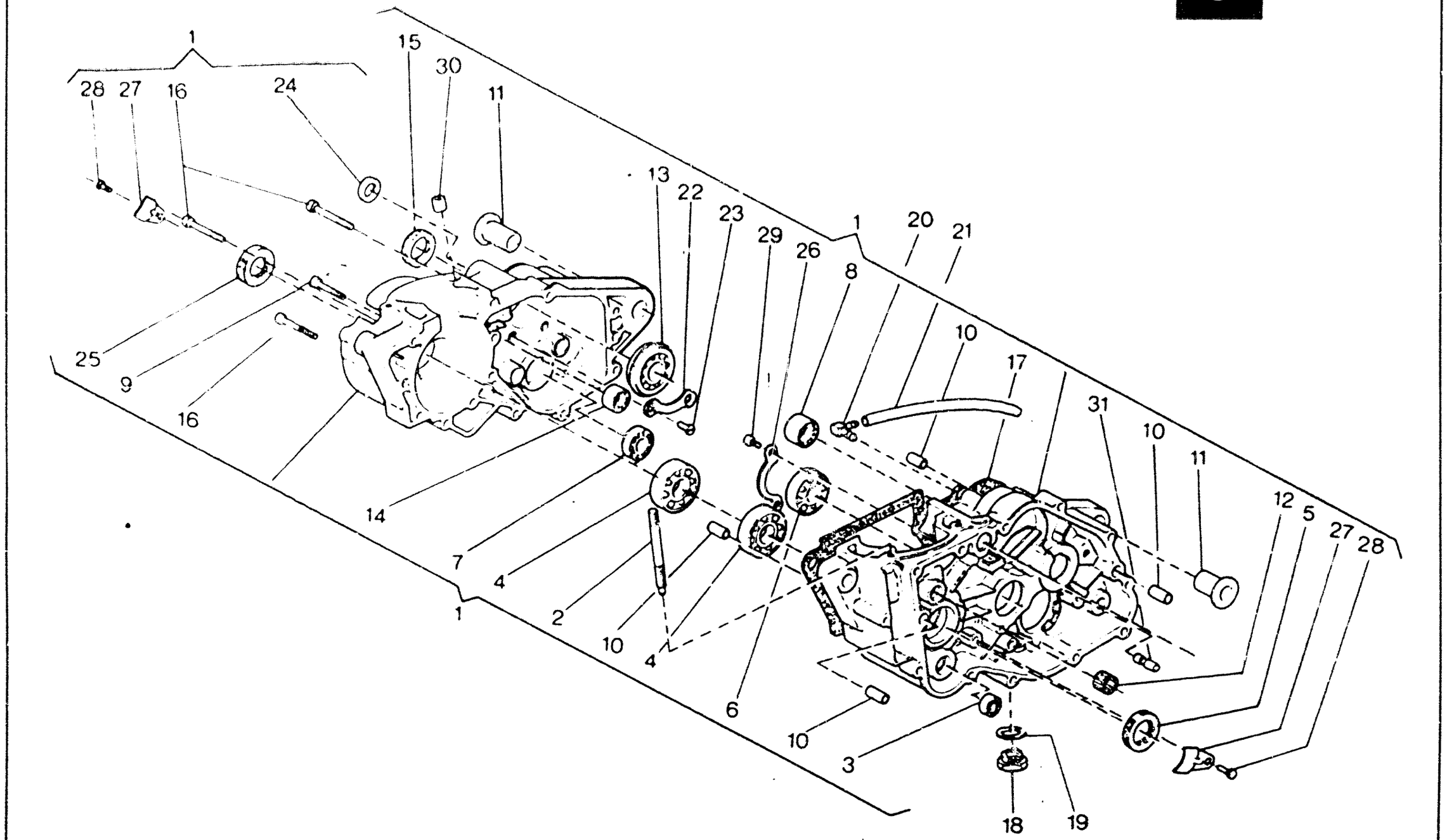
1
28
27
16
24
15
30
11
13
22
23
29
26
1
20
21
8
10
17
31
10
11
12
5
27
28
25
9
16
14
7
4
1
2
10
4
6
10
3
18
19

BASAMENTO - CRANKCASE
CARTER - GEHÄUSE

TAVOLA / DRAWING / TABLE / BILD **5**

WMX 125/88 CROSS

Note Notes Notes Marke	Index No Pos Pos	Code N Part No N Cod Best Nr	DENOMINAZIONE	DESCRIPTION	DESIGNATION	BEZEICHNUNG	Q ty Q tà Q te M ge	Validity Validité Validité Gültig
	1	57145	Carter accoppiati compl	Crankcase assy	Carters assemblés compl	Kurbelgehäuse kpl	1	
	2	34204	Prigioniero	Stud bolt	Goujon prisonnier	Stiftschraube	4	
	3	6597	Cuscinetto	Bearing	Roulement	Lager	1	
	4	38516	Cuscinetto albero motore	Bearing	Roulement	Lager	2	
	5	32389	Anello di tenuta	Seal ring	Bague d'étanchéité	Dichtungsring	1	
	6	10290	Cuscinetto albero primario	Bearing	Roulement	Lager	1	
	7	2124	Cuscinetto per alb com forcelle cambio	Bearing	Roulement	Lager	1	
	8	36440	Cuscinetto a rullini per albero sec	Bearing	Roulement	Lager	1	
	9	N2512-G22	Vite	Screw	Vis	Schraube	9	
	10	7719	Bussola rif carter e cop sinistro	Bushing	Douille	Buchse	4	
	11	34067	Bussola asse rot forcellone	Bushing	Douille	Buchse	2	
	12	31748	Cuscinetto a rullini albero pompa acqua	Needle bearing	Roulement à aiguilles	Nadelkäfig	1	
	13	34064	Cuscinetto	Bearing	Roulement	Lager	1	
	14	37198	Cuscinetto a rullini albero primario	Needle bearing	Roulement à aiguilles	Nadelkäfig	1	
	15	36357	Anello di tenuta	Seal ring	Bague d'étanchéité	Dichtungsring	1	
	16	N2514-G22	Vite	Screw	Vis	Schraube	3	
	17	53219	Guarnizione	Gasket	Joint	Dichtung	1	
	18	11524	Tappo scarico olio	Plug	Bouchon	Verschluss	1	
	19	6725/3	Rosetta di tenuta	Washer	Rondelle	Scheibe	1	
	20	19620	Raccordo sfiato camera cambio	Union	Raccord	Anschluss	1	
	21	45022	Tubetto	Tube	Tuyau	Rohr	1	
	22	38518	Piastrina	Plate	Plaque	Platte	1	
	23	42643	Vite	Screw	Vis	Schraube	2	
	24	36653	Anello di tenuta	Seal ring	Bague d'étanchéité	Dichtungsring	1	
	25	32389	Anello di tenuta	Seal ring	Bague d'étanchéité	Dichtungsring	1	
	26	38515	Piastrina	Plate	Plaque	Platte	1	
	27	37136	Piastrina	Plate	Plaque	Platte	2	
	28	N1077-G22	Vite	Screw	Vis	Schraube	2	
	29	N2505-G22	Vite	Screw	Vis	Schraube	2	
	30	34475	Bussola	Bushing	Douille	Buchse	1	
	31	46860	Perno fermo selettore	Pin	Pivot	Stift	1	

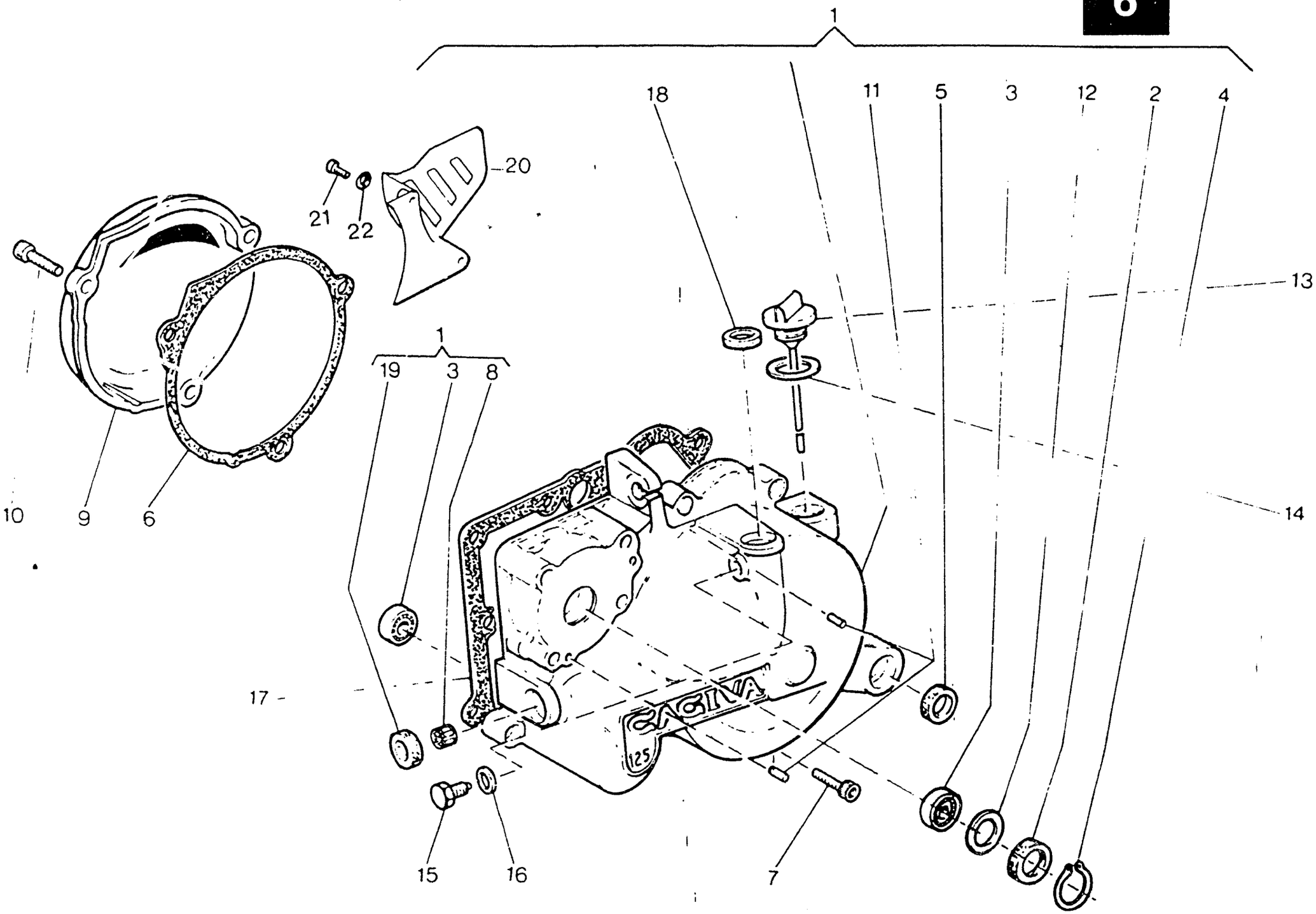
1
18
11
5
3
12
2
4
13
14
20
21
22
1
19
3
8
10
9
6
17
15
16
7

COPERCHI BASAMENTO - CRANKCASE COVERS
COUVERCLES CARTER - GEHÄUSEDECKEL

TAVOLA DRAWING TABLE BILD **6**

WMX 125/88 CROSS

Note Notes Notes Marke	Index No. Pos. Pos.	Code N. Part. No. N. Cod Best. Nr.	DENOMINAZIONE	DESCRIPTION	DESIGNATION	BEZEICHNUNG	Q.ty Q.tà Q.te M.ge	Validity Validità Validité Gültig
	1	52702	Ass. coperchio sinistro	Left cover assy	Couvercle G. compl.	Deckel L. kpl.	1	
	2	38215	Anello di tenuta albero pompa acqua	Seal ring	Bague d'étanchéité	Dichtungsring	1	
	3	6597	Cuscinetto albero pompa acqua e regolazione valvola di scarico	Bearing	Roulement	Lager	2	
	4	38214	Anello Seeger	Circlip	Bague d'arret	Federring	1	
	5	34451	Anello di tenuta	Seal ring	Bague d'étanchéité	Dichtungsring	1	
	6	40913	Guarnizione	Gasket	Joint	Dichtung	1	
	7	N2509-G22	Vite	Screw	Vis	Schraube	9	
	8	31748	Boccola a rullini	Needle bearing	Roulement a aiguilles	Nadelkafig	1	
	9	37120	Coperchio destro	Right cover	Couvercle D.	Deckel R.	1	
	10	N7335-G22	Vite	Screw	Vis	Schraube	3	
	11	38520	Spina	Roll	Roulement	Spanrolle	2	
	12	44978	Rosetta di rasamento	Thrust washer	Rondelle d'épaulement	Anlaufscheibe	1	
	13	46965	Tappo per carico olio	Plug	Bouchon	Verschluss	1	
	14	27960	Rosetta di tenuta	Washer	Rondelle	Scheibe	1	
	15	31388	Vite di fermo per alb. com. cremagliera	Screw	Vis	Scharube	1	
	16	N15580	Rosetta di tenuta	Washer	Rondelle	Scheibe	1	
	17	37135	Guarnizione	Gasket	Joint	Dichtung	1	
	18	22946	Anello di tenuta alb. com. frizione	Seal ring	Bague d'étanchéité	Dichtungsring	1	
	19	38519	Anello di tenuta	Seal ring	Bague d'étanchéité	Dichtungsring	1	
	20	56834	Coperchio pignone catena	Cover	Couvercle	Deckel	1	
	21	N7335-G22	Vite	Screw	Vis	Schraube	2	
	22	N15504-G22	Rosetta piana	Flat washer	Rondelle	Scheibe	2	

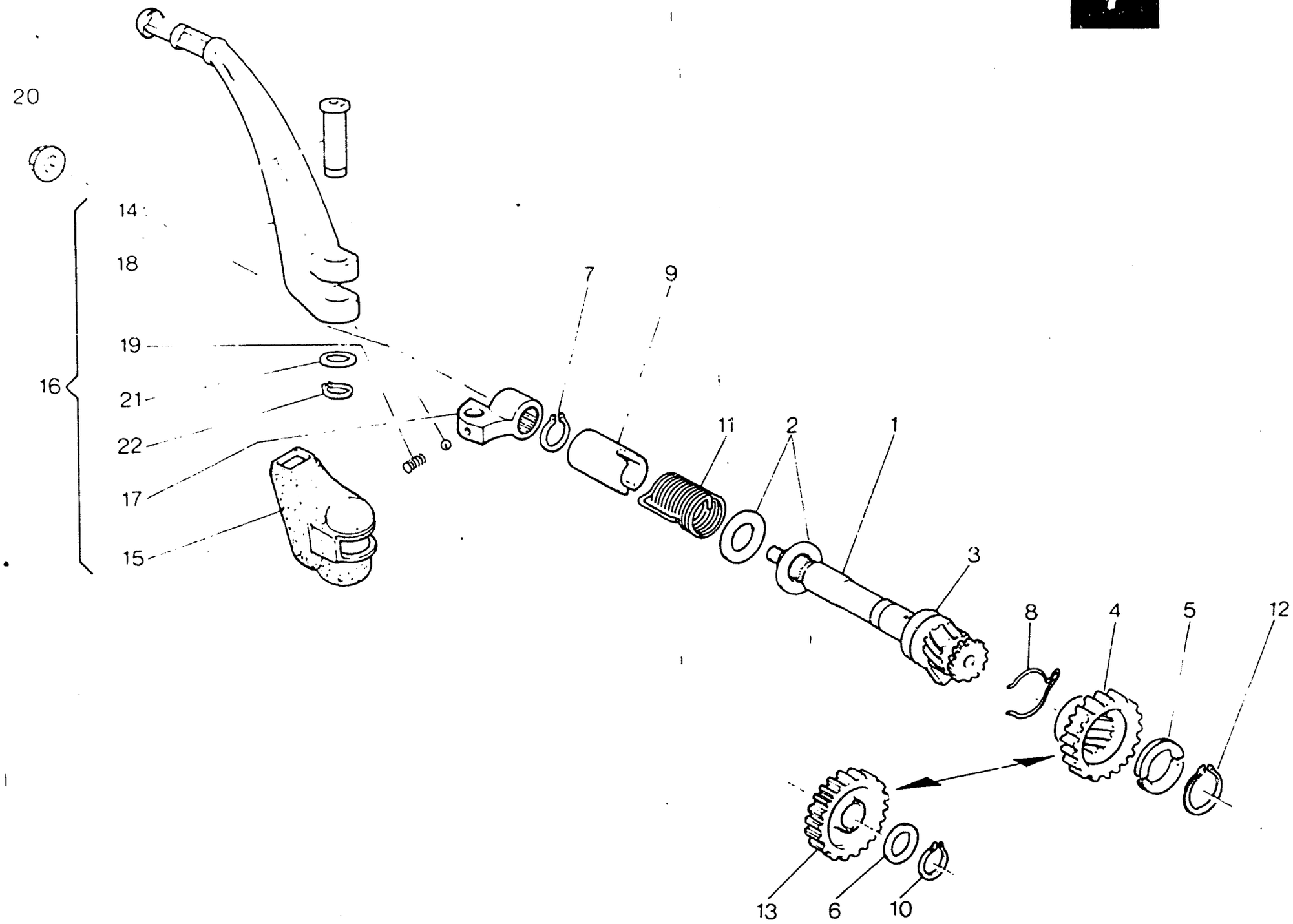
20
14
18
19
16
21
22
17
15
7
9
11
2
1
3
8
4
5
12
13
6
10

AVVIAMENTO - STARTER
DÉMARRAGE - ANLASSER

TAVOLA / DRAWING / TABLE / BILD **7**

WMX 125/88 CROSS

Note Notes Notes Marke	Index No. Pos. Pos.	Code N. Part. No. N. Cod Best. Nr.	DENOMINAZIONE	DESCRIPTION	DESIGNATION	BEZEICHNUNG	Q.ty Q.tà Q.te M.ge	Validity Validità Validité Gültig
	1	38610	Albero comando avviamento	Starter crank shaft	Arbre de démarrage	Kickstarterwelle	1	
	2	39338/5	Rosetta	Washer	Rondelle	Scheibe	2	
	3	10904/3	Rosetta di rasamento	Thrust washer	Rondelle d'épaulement	Anlaufscheibe	1	
	4	38612	Ingranaggio Z=25	Gear	Engrenage	Zahnrad	1	
	5	38614	Semianello	Half ring	Demi-anneau	Halbringe	2	
	6		Rosetta di rasamento	Thrust washer	Rondelle d'épaulement	Anlaufscheibe	1	
		4553/30	Sp. 0,3 mm.					
		4553/60	Sp. 0,6 mm.					
		4553/80	Sp. 0,8 mm.					
	7	N21206	Anello Seeger	Circlip	Bague d'arret	Federring	1	
	8	38613	Molla	Spring	Ressort	Feder	1	
	9	38616	Distanziale	Spacer	Entretoise	Distanzstuck	1	
	10	N21204-GO	Anello Seeger	Circlip	Bague d'arret	Federring	1	
	11	38615	Molla ritorno leva	Spring	Ressort	Feder	1	
	12	N21213	Anello Seeger	Circlip	Bague d'arret	Federring	1	
	13	38617	Ingranaggio di rinvio Z=25	Gear	Engrenage	Zahnrad	1	
	14	38622	Perno	Pin	Pivot	Stift	1	
	15	38623	Cappuccio	Cap	Capouchon	Kappe	1	
	16	38618	Leva avviamento completa	Starter lever assy	Levier démarrage compl.	Hebelanlasser kpl.	1	
	17	38620	Mozzetto	Clamp	Eton	Klammer	1	
	18	N21507	Sfera 1/4''	Ball	Bille	Kugel	1	
	19	32203	Molla	Spring	Ressort	Feder	1	
	20	38624	Dado	Nut	Ecrou	Mutter	1	
	21	9671	Rondella	Washer	Rondelle	Scheibe	1	
	22	N21202-GO	Anello elastico	Elastic ring	Bague élastique	Elastischer Ring	1	

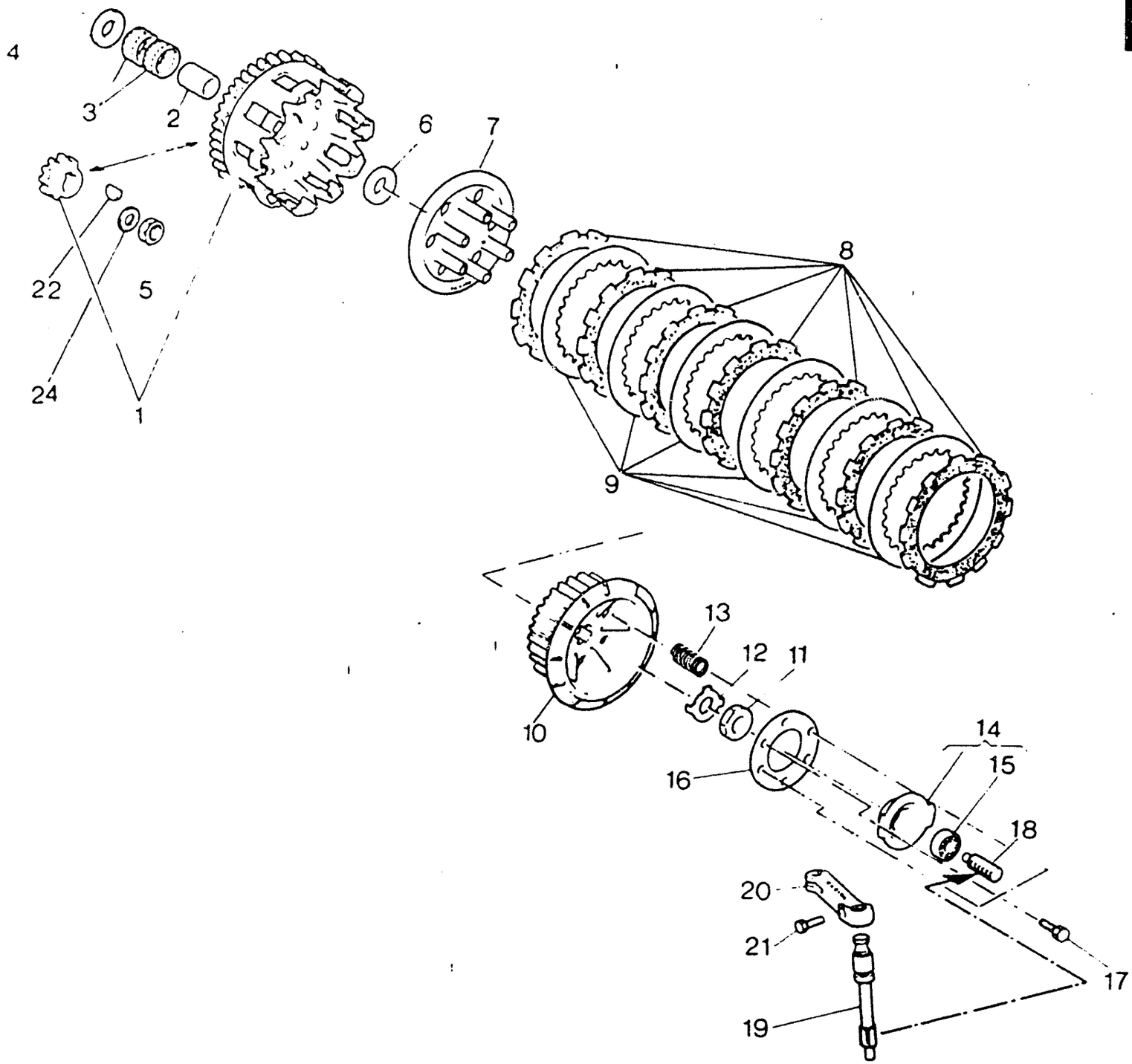
4
3
2
6
7
22
5
24
1
8
9
13
12
11
10
14
15
16
18
20
21
17
19

TRASMISSIONE PRIMARIA, FRIZIONE - PRIMARY DRIVE, CLUTCH
TRANSMISSION PRIMAIRE, EMBRAYAGE - ERSTERANTRIEB, KUPPLUNG

TAVOLA / DRAWING / TABLE / BILD **8**

WMX 125/88 CROSS

Note Notes Notes Marke	Index No. Pos. Pos.	Code N. Part. No N. Cod Best. Nr.	DENOMINAZIONE	DESCRIPTION	DESIGNATION	BEZEICHNUNG	Q.ty Q.tà Q.te M.ge	Validity Validità Validité Gültig
	1	39876	Coppia ingranaggi trasm. primaria	Set of matched primary	Engrenages trans. pr.	Stirnraderpaar	1	
	2	34013	Distanziale ingr. condotto	Spacer	Entretoise	Distanzstuck	1	
	3	25044	Gabbia a rullini	Roller cage	Cage à rouleaux	Nadellager	2	
	4	38388	Rosetta di spallamento	Thrust washer	Rondelle d'épaulement	Anlaufscheibe	2	
	5	45062	Dado	Nut	Ecrou	Mutter	1	
	6	19563	Rosetta	Washer	Rondelle	Scheibe	1	
	7	31813	Disco premifrizione	Plate	Disque	Platte	1	
	8	47282	Disco conduttore	Plate	Disque	Platte	7	
	9	33192	Disco condotto	Plate	Disque	Platte	6	
	10	38438	Mozzo portadischi	Clutch hub	Moyeu porte-disque	Scheibenhalternabe	1	
	11	38726	Dado	Nut	Ecrou	Mutter	1	
	12	38727	Rosetta di sicurezza	Washer	Rondelle	Scheibe	1	
	13	40220	Molla frizione	Spring	Ressort	Feder	6	
	14	35109	Assieme spingimolle	Pressure spring	Serre ressort	Druckfeder	1	
	15	35106	Cuscinetto	Bearing	Roulement	Lager	1	
	16	31830	Disco ritegno molle	Plate	Disque	Platte	1	
	17	30820	Vite	Screw	Vis	Schraube	6	
	18	31485	Cremagliera comando frizione	Rack	Cremaillère	Zahnstange	1	
	19	33781	Albero comando cremagliera	Shaft	Arbre	Welle	1	
	20	34087	Leva com. albero cremagliera	Lever	Levier	Lasche	1	
	21	N1081-G22	Vite	Screw	Vis	Schraube	1	
	22	38389	Linguetta disco	Key	Clavette	Keil	1	

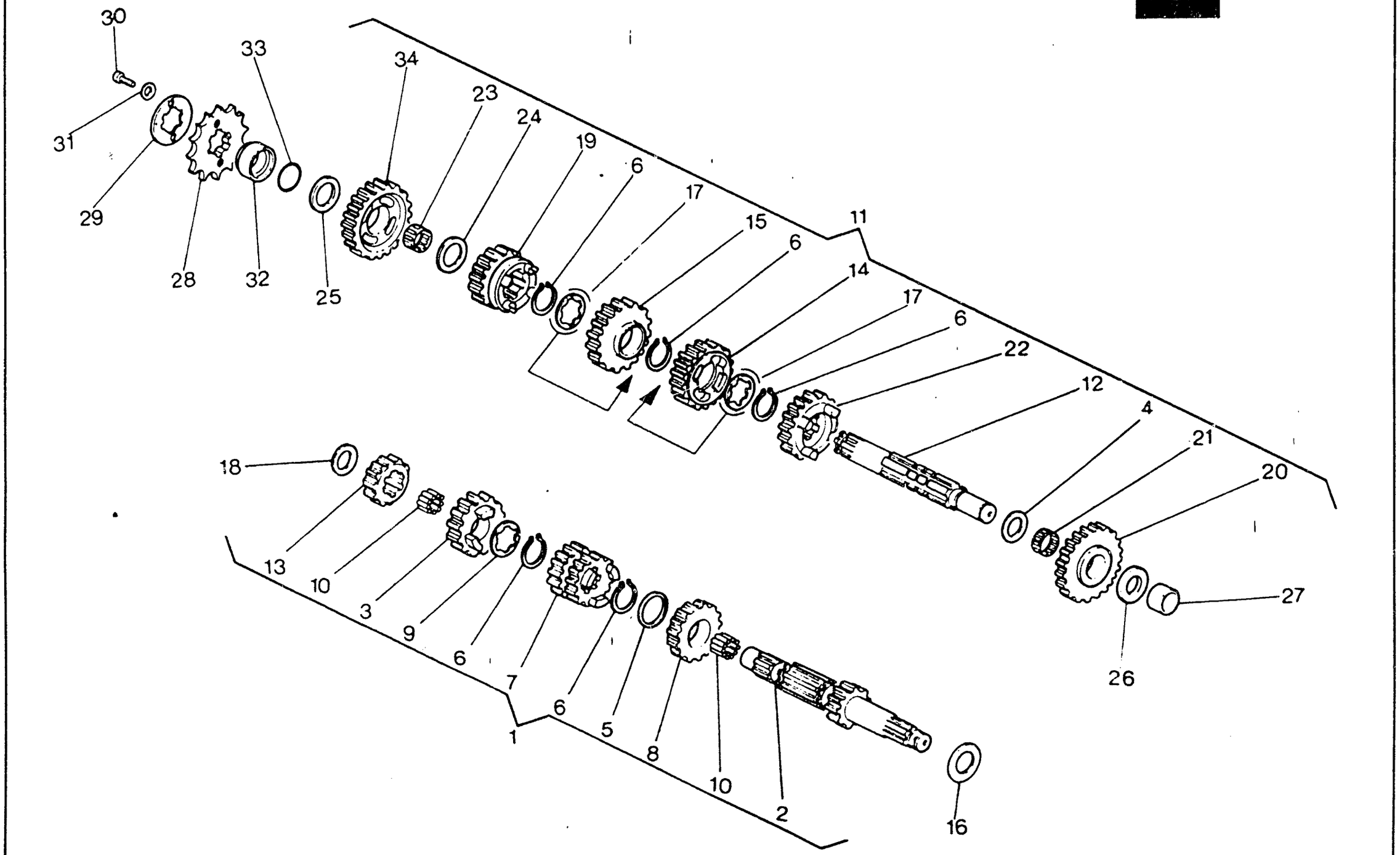
30
31
29
28
33
32
25
34
23
24
19
6
17
15
6
11
14
17
6
22
12
4
21
20
27
26
18
13
10
3
9
6
7
6
5
8
10
2
1
16

Note Notes Notes Marke	Index No. Pos. Pos.	Code N. Part. No N. Cod Best. Nr.	DENOMINAZIONE	DESCRIPTION	DESIGNATION	BEZEICHNUNG	Q.ty Q.tà Q.te M.ge	Validity Validità Validité Gültig
	1	49465	Assieme albero primario	Main shaft assy	Ensemble arbre prim.	Abtriebswelle kpl.	1	
	2	39930	Albero primario Z=13	Main shaft	Arbre prim.	Welle	1	
	3	39931	Ingr. sesta vel. A.P. Z=21	Gear, main shaft 6th	Pignon 6éme A.P.	Stirnrad 6 A.W.	1	
	4	6096/8	Rosetta di rasamento sp. 0,8 mm.	Thrust washer	Rondelle d'épaulement	Nadelkafig	1	
	5	42548	Rosetta di rasamento sp. 1,0 mm	Thrust washer	Rondelle d'épaulement	Anlaufscheibe	1	
	6	31768	Anello Seeger	Circlip	Bague d'arret	Federring	5	
	7	47519	Ingr. scorr. A.P. terza vel. Z=15 e quarta vel. Z=20	Gear, main shaft 3rd and 4th	Pignon A.P. 3éme et 4éme	Stirnrad A.W. 3 und 4	1	
	8	39932	Ingran. quinta vel. Z=19	Gear counter shaft 5th	Pignon 5ème	Stirnrader 5	1	
	9	36430/10	Rosetta di rasamento sp. 1,0 mm	Thrust washer	Rondelle d'épaulement	Anlaufscheibe	1	
	10	30793	Rullino	Needle roller	Roleau	Nadelrolle	50	
	11	49466	Assieme albero secondario	Countershaft assy	Ensemble arbre secondaire	Nebenwelle kpl.	1	
	12	41100	Albero secondario	Counter shaft	Arbre secondaire	Nebenwelle	1	
	13	39934	Ingran. seconda vel. A.P. Z=14	Gear main shaft 2nd	Pignon 2ème A.P.	Stirnrader 2	1	
	14	39937	Ingr. quarta vel. A.S. Z=25	Gear, counter shaft 4th	Pignon 4éme A.S.	Stirnrad 4 N.W.	1	
	15	47520	Ingran. terza vel. A.S. Z=22	Gear, counter shaft 3rd	Pignon 3éme A.S.	Stirnrader 3 N.W.	1	
	16		Rosetta di rasamento	Thrust washer	Rondelle d'épaulement	Anlaufscheibe	1	
		39338/3	Sp. 0,3 mm.					
		39338/4	Sp. 0,4 mm.					
		39338/5	Sp. 0,5 mm.					
	17		Rosetta di rasamento	Thrust washer	Rondelle d'épaulement	Anlaufscheibe	2	
		36430/5	Sp. 0,5 mm.					
		36430/6	Sp. 0,6 mm.					
		36430/7	Sp. 0,7 mm					
		36430/8	Sp. 0,8 mm.					
	18		Rosetta di rasamento	Thrust washer	Rondelle d'épaulement	Anlaufscheibe	1	
		38110/30	Sp. 0,3 mm.					
		38110/80	Sp. 0,8 mm.					
		38110/90	Sp. 0,9 mm					
		38110/100	Sp. 1,0 mm.					
		38110/110	Sp. 1,1 mm					
	19	39940	Ingran. sesta vel. A.S. Z=20	Gear counter shaft 6th	Pignon 6ème A.S.	Stirnrader 6	1	
	20	40393	Ingr. prima vel. A.S. Z=28	Gear, counter shaft 1st	Pignon 1ére A.S.	Stirnrad 1 N.W.	1	
	21	31773	Gabbia a rullini	Roller cage	Cage à rouleaux	Nadellager	1	
	22	39939	Ingr. quinta vel. A.S. Z=21	Gear, counter shaft 5th	Pignon 5éme A.S.	Stirnrad 5 N.W.	1	
	23	36459	Gabbia a rullini	Roller cage	Cage à rouleaux	Nadellager	1	
	24	7989/5	Rosetta di rasamento sp. 0,5 mm.	Thrust washer	Rondelle d'épaulement	Anlaufscheibe	1	
	25		Rosetta di rasamento	Thrust washer	Rondelle d'épaulement	Anlaufscheibe	1	
		7989/3	Sp. 0,3 mm.					
		7989/8	Sp. 0,8 mm.					
		7989/10	Sp. 1,0 mm.					

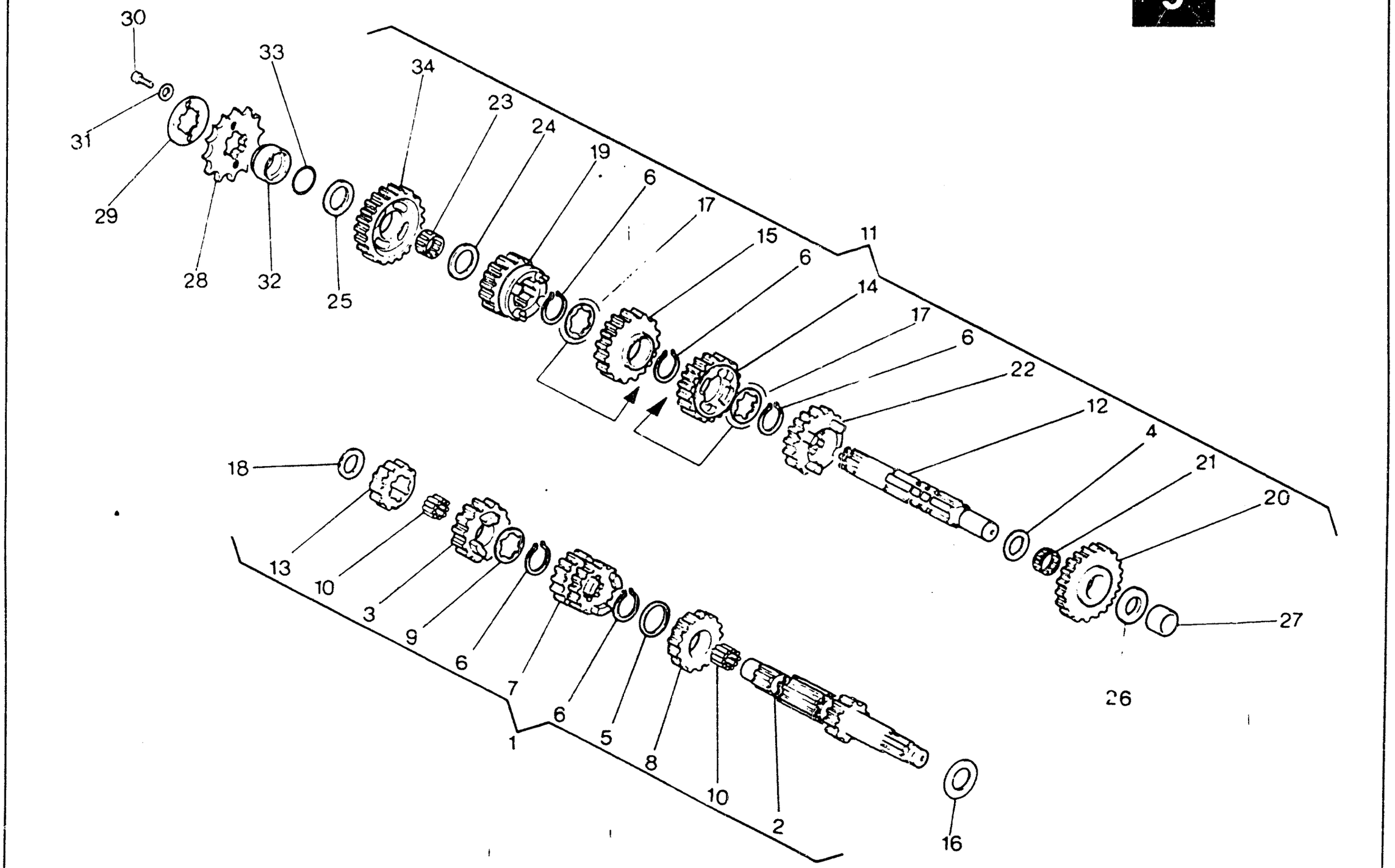
30
31
29
28
33
32
25
34
23
24
19
6
17
15
6
11
14
17
6
22
12
4
21
20
27
26
18
13
10
3
9
6
7
6
5
8
10
2
1
16

Note Notes Notes Marke	Index No. Pos. Pos.	Code N. Part. No N. Cod Best. Nr.	DENOMINAZIONE	DESCRIPTION	DESIGNATION	BEZEICHNUNG	Q.ty Q.tà Q.te M.ge	Validity Validità Validité Gültig
	26		Rosetta di rasamento	Thrust washer	Rondelle d'épaulement	Anlaufscheibe	1	
		28055/30	Sp. 0,3 mm.					
		28055/80	Sp. 0,8 mm.					
		28055/100	Sp. 1,0 mm.					
	27	36441	Anello int. per cuscin. a rullini	Inner spacer needle bearing	Bague	Ring	1	
	28	33427	Pignone uscita cambio Z=12 (di serie)	Drive sprocket (standard)	Pignon (en série)	Ritzel (Hintereinander)	1	
•		33424	Pignone uscita cambio Z=13	Drive sprocket	Pignon	Ritzel	1	
	29	31743	Piastrina	Plate	Plaque	Platte	1	
	30	N2482-G22	Vite	Screw	Vis	Schraube	2	
	31	N15503-G22	Rosetta piana	Flat washer	Rondelle	Scheibe	2	
	32	33303	Distanziale	Spacer	Entretoise	Distanzstuck	1	
	33	19789	Anello OR	«O» Ring	Joint «OR»	«O» Ring	1	
	34	39936	Ingran. seconda vel. A.S. Z=25	Gear, counter shaft 2nd	Pignon 2éme A.S.	Stirnrader 2 N.W.	1	
			• A richiesta	• Optional	• Sur demande	• Auf Wunsch		

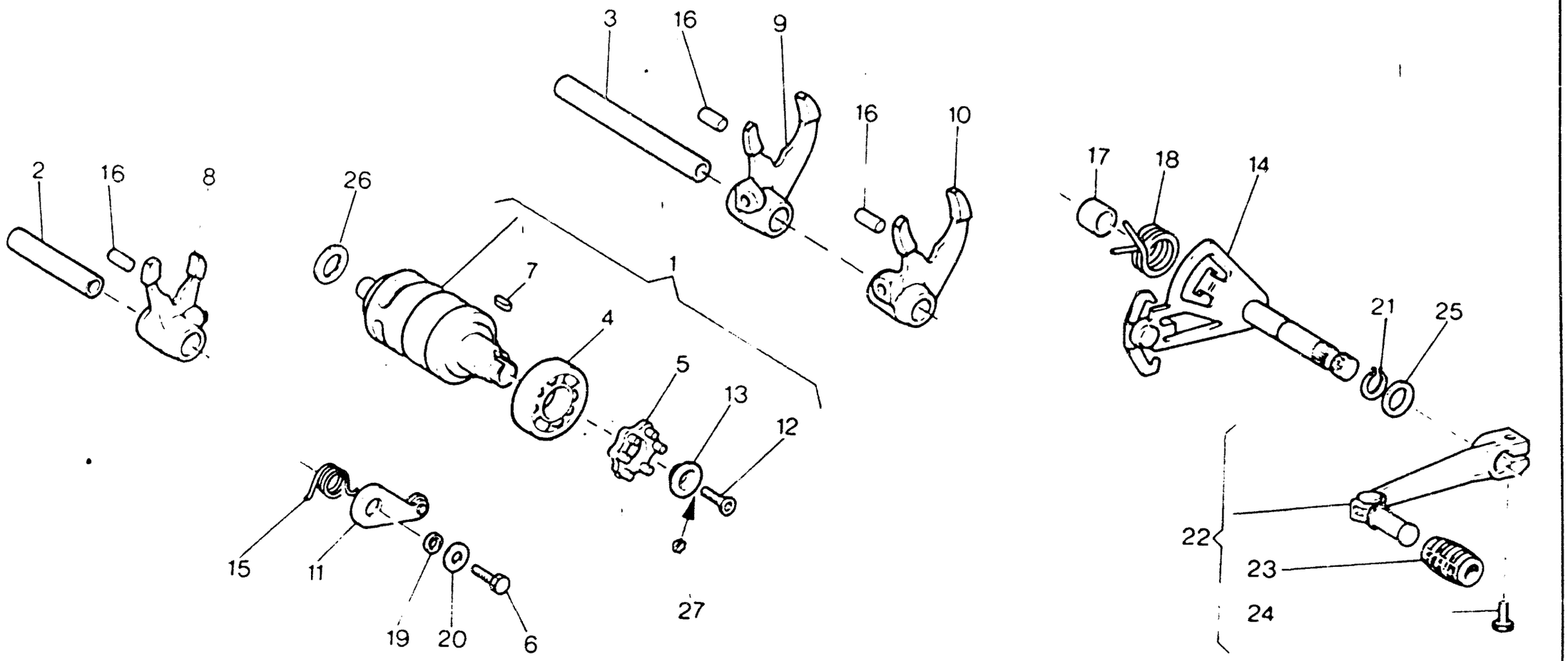
3
16
9
16
10
2
16
8
26
7
1
4
5
13
12
17
18
14
21
25
22
23
24
15
11
19
20
6
27

COMANDO CAMBIO - SHIFTER
COMMANDE DE VITESSE - GANGSCHALTUNG

TAVOLA DRAWING TABLE BILD **10** — **WMX 125/88 CROSS**

Note Notes Notes Marke	Index No Pos Pos	Code N Part No N Cod Best Nr	DENOMINAZIONE	DESCRIPTION	DESIGNATION	BEZEICHNUNG	Q ty Q tà Q te M ge	Validity Validità Validité Gültig
	1	41107	Albero comando forcelle	Driving shaft gearbox forks	Arbre comm. fourches trans.	Antriebswelle Schaltgabel	1	
	2	38712	Perno forcella quinta e sesta vel	Pin 5th, 6th	Pivot 5ème, 6ème	Stift 5, 6	1	
	3	38711	Perno forc.prima,seco ,terza,quarta vel	Pin 1st, 2nd, 3rd, 4th	Pivot 1ème, 2ème, 3ème, 4ème	Stift 1, 2, 3, 4	1	
	4	17040	Cuscinetto	Bearing	Roulement	Lager	1	
	5	38706	Rocchetto	Coil	Rochet	Spule	1	
	6	N1079-GO	Vite	Screw	Vis	Schraube	1	
	7	38707	Linguetta ritegno rocchetto	Feather	Languette	Feder	1	
	8	36461	Forcella com. ingr. quinta e sesta vel.	Fork, 5th and 6th	Fourchette 5ème et 6ème	Gabel 5, 6	1	
	9	36463	Forcella com. ingr. seconda e terza vel.	Fork, 2nd and 3rd	Fourchette 2ème et 3ème	Gabel 2, 3	1	
	10	36462	Forcella com. ingr. prima e quarta vel.	Fork 1st and 4th	Fourchette 1ème et 4ème	Gabel 1, 4	1	
	11	38721	Saltarello fissa marce	Pawl	Cliquet	Sturmhaken	1	
	12	47496	Vite	Screw	Vis	Schraube	1	
	13	38708	Rondella	Washer	Rondelle	Scheibe	1	
	14	38713	Ass selettore	Shifter	Selecteur	Schaltwelle	1	
	15	57789	Molla	Spring	Ressort	Feder	1	
	16	38728	Rullo	Roll	Roulement	Spurrolle	3	
	17	46226	Distanziale	Spacer	Entretoise	Distanzstuck	1	
	18	46225	Molla selettore	Spring	Ressort	Feder	1	
	19	42487	Distanziale	Spacer	Entretoise	Distanzstuck	1	
	20	2709	Rosetta piana	Flat washer	Rondelle	Scheibe	1	
	21	N21202-GO	Anello elastico	Elastic ring	Bague élastique	Elastischer Ring	1	
	22	47853	Assieme leva comando cambio	Crank lever assy	Levier compl.	Hebel kpl.	1	
	23	29861	Manicotto	Rubber	Manchon	Gummimuffe	1	
	24	N1081-G22	Vite	Screw	Vis	Schraube	1	
	25	1261/100	Rosetta	Washer	Rondelle	Scheibe	1	
	26		Rosetta di rasamento	Thrust washer	Rondelle d'épaulement	Anlaufscheibe	1	
		1261/20	Sp. 0,2 mm.					
		1261/30	Sp. 0,3 mm.					
		1261/50	Sp. 0,5 mm.					
		1261/80	Sp. 0,8 mm.					
		1261/100	Sp. 1,0 mm.					
	27	47160	Rosetta elastica	Spring washer	Rondelle élastique	Federscheibe	1	

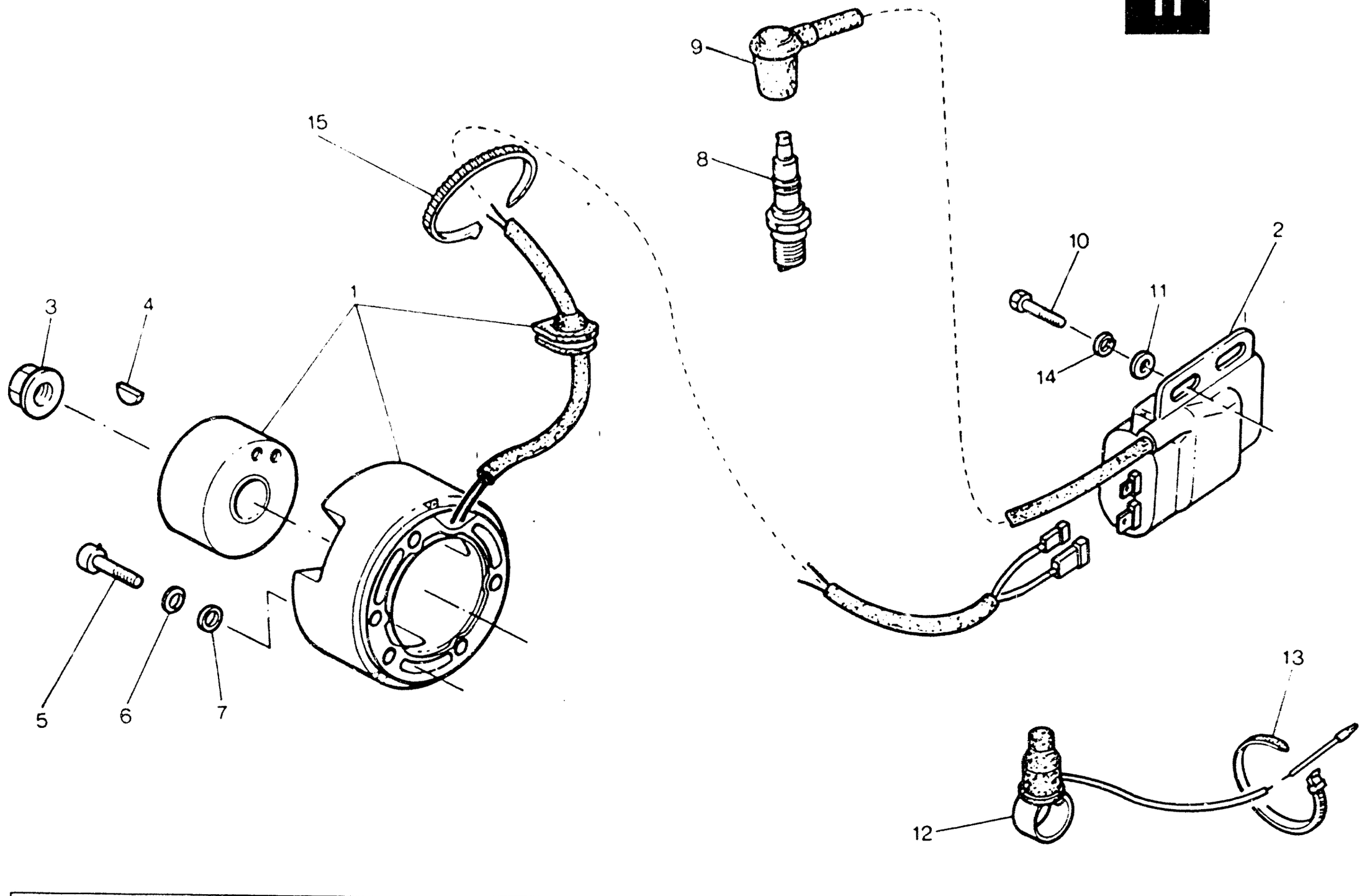
9
8
15
10
2
11
14
1
3
4
5
6
7
13
12



PARTE ELETTRICA - IGNITION SYSTEM
PARTIES ELECTRIQUES - ELEKTRISCHE TEILE

TAVOLA DRAWING TABLE BILD **11** — WMX 125/88 CROSS

Note Notes Notes Marke	Index No Pos Pos	Code N Part No N Cod Best Nr	DENOMINAZIONE	DESCRIPTION	DESIGNATION	BEZEICHNUNG	Q ty Q tà Q te M ge	Validity Validità Validité Gültig
	1	39900	Volano elettronico compl	Electronic fly wheel assy	Volant électronique compl	Schwungmagnetzunder kpl	1	
	2	48962	Bobina - centralina	Spark coil - ignition module	Bobine - centralina	Spule - Zentralsteuerung	1	
	3	42023	Dado fiss rotore	Nut	Ecrou	Mutter	1	
	4	N21002	Linguetta americana	Key	Clavette	Keil	1	
	5	N2487-G22	Vite	Screw	Vis	Schraube	3	
	6	N15766-G22	Rosetta elastica	Spring washer	Rondelle élastique	Federscheibe	3	
	7	N15503-G22	Rosetta piana	Flat washer	Rondelle	Scheibe	2	
	8	57447	Candela NGK B10 EGU	Spark plug	Bougie	Zundung kerze	1	
		44314	Candela CHAMPION N82S	Spark plug	Bougie	Zundung kerze	1	
	9	23158	Pipetta candela	Spark plug cap	Capouchon bougie	Kappe	1	
	10	N1079-G22	Vite	Screw	Vis	Schraube	2	
	11	2709	Rosetta piana	Flat washer	Rondelle	Scheibe	2	
	12	46383	Pulsante arresto motore	Stop button	Bouton d'arret	Druckknopfsperre	1	
	13	21810	Fascetta	Clamp	Collier	Schelle	2	
	14	N15536-G22	Rosetta elastica	Spring washer	Rondelle élastique	Federscheibe	2	
	15	21811	Fascetta	Clamp	Collier	Schelle	4	

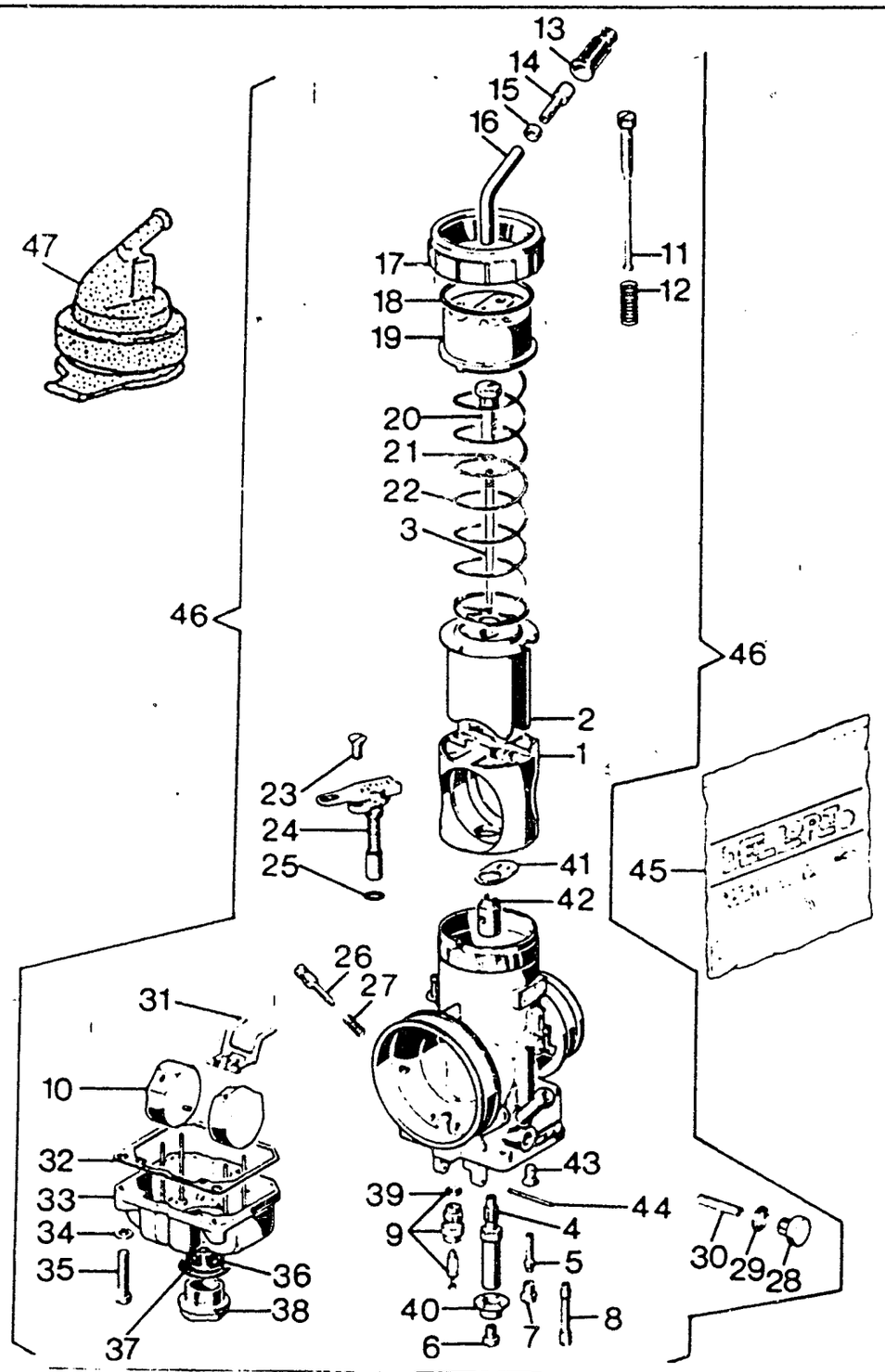
13
14
15
16
47
17
18
19
11
12
20
21
22
3
46
46
2
1
23
24
25
41
45
42
26
27
31
10
32
33
34
35
36
38
37
39
9
40
6
7
8
44
4
5
43
30
29
28

CARBURATORE - CARBURETOR
CARBURATEUR - VERGASER

TAVOLA DRAWING TABLE BILD **12** — **WMX 125/88 CROSS**

Note Notes Notes Marke	Index No. Pos. Pos.	Code N. Part. No. N. Cod Best. Nr.	DENOMINAZIONE	DESCRIPTION	DESIGNATION	BEZEICHNUNG	Q.ty Q.tà Q.tè M.ge	Validity Validità Validité Gültig
	1	58670/37	Diffusore	Diffuser	Diffuseur	Diffusor	1	
	2	57607/35	Valvola gas 35 (I; B,DK,GB,N,NL,S,SF)	Throttle valve	Soupape gaz	Gasschieber	1	
		57607/40	Valvola gas 40 (USA)	Throttle valve	Soupape gaz	Gasscheiber	1	
	3	27910/49	Spillo conico K49	Needle valve	Epingle	Nadeleinsate	1	
	4	58144/264	Polverizzatore DQ 264 (I; USA: B, DK, GB, N, NL, S, SF)	Nozzle	Pulvérisateur	Duse	1	
		58144/266	Polverizzatore DQ 266 (B, DK, GB, N, NL, S, SF:*)	Nozzle	Pulvérisateur	Duse	1	
							1	
	5	50489	Emulsionatore minimo	Emulsifier	Emulsionneur	Emulseur	1	
	6	12041/185	Getto max 185 (USA:*)	Idling jet	Gicleur max.	Vergaserduse	1	
		12041/188	Getto max 188 (USA:*)	Idling jet	Gicleur max.	Vergaserduse	1	
		12041/190	Getto max 190 (USA - West Coast)	Idling jet	Gicleur max.	Vergaserduse	1	
		12041/192	Getto max 192 (I:*; USA:*)	Idling jet	Gicleur max.	Vergaserduse	1	
		12041/195	Getto max 195 (I:*; USA:*)	Idling jet	Gicleur max.	Vergaserduse	1	
		12041/198	Getto max 198 (I;USA - East Coast)	Idling jet	Gicleur max.	Vergaserduse	1	
		12041/198	Getto max 198 (B,DK,GB,N,NL,S,SF: *)	Idling jet	Gicleur max.	Vergaserduse	1	
		12041/198	Getto max 198 (USA - West Coast: *)	Idling jet	Gicleur max.	Vergaserduse	1	
		12041/200	Getto max 200 (Usa - East Coast)	Idling jet	Gicleur max.	Vergaserduse	1	
		12041/200	Getto max 200 (I: *,B,DK,GB,N,NL,S,SF: *)	Idling jet	Gicleur max.	Vergaserduse	1	
		12041/200	Getto max 200 (USA - West Coast: *)	Idling jet	Gicleur max.	Vergaserduse	1	
		12041/202	Getto max 202 (B,DK,GB,N,NL,S,SF: *)	Idling jet	Gicleur max.	Vergaserduse	1	
		12041/205	Getto max 205 (B,DK,GB,N,NL,S,SF)	Idling jet	Gicleur max.	Vergaserduse	1	
	7	5761/45	Getto min 45 (I,USA)	Idling jet	Gicleur ralenti	Leerlaufsude	1	
		5761/45	Getto min 45 (B,DK,GB,N,NL,S,SF: *)	Idling jet	Gicleur ralenti	Leerlaufduse	1	
		5761/50	Getto min 50 (B,DK,GB,N,NL,S,SF)	Idling jet	Gicleur ralenti	Leerlaufduse	1	
	8	50490/60	Getto avviamento da 60	Idling jet	Gicleur	Vergaserduse	1	
	9	50491/350	Valvola a spillo	Float valve	Pointeau du flotteur	Schwimmernadelventil	1	
	10	29665/4	Galleggiante g 4,5	Float	Flotteur	Schwimmer	2	
	11	57609	Vite regol. valvola gas	Screw	Vis	Schraube	1	
	12	50462	Molla	Spring	Ressort	Feder	1	
	13	58660	Cappuccio	Cap	Capouchon	Kappe	1	
	14	51986	Vite	Screw	Vis	Schraube	1	
	15	51987	Dado	Nut	Ecrou	Mutter	1	
	16	57401	Tubetto devistore	Tube	Tuyau	Rohr	1	
	17	50463	Ghiera camera miscela	Ring nut	Embout	Nutmutter	1	
	18	○	Guarnizione	Gasket	Joint	Dichtung	1	
	19	50465	Coperchio	Cover	Couvercle	Deckel	1	
	20	50466	Nipplo	Nipple	Nipple	Nippel	1	
	21	35353	Fermaglio	Retainer	Arret	Aufhalter	1	
	22	50467	Molla	Spring	Ressort	Feder	1	
	23	50468	Vite	Screw	Vis	Schraube	1	
	24	50469	Dispositivo avviamento	Starting device	Dispositif de démarrage	Startvorrichtung	1	

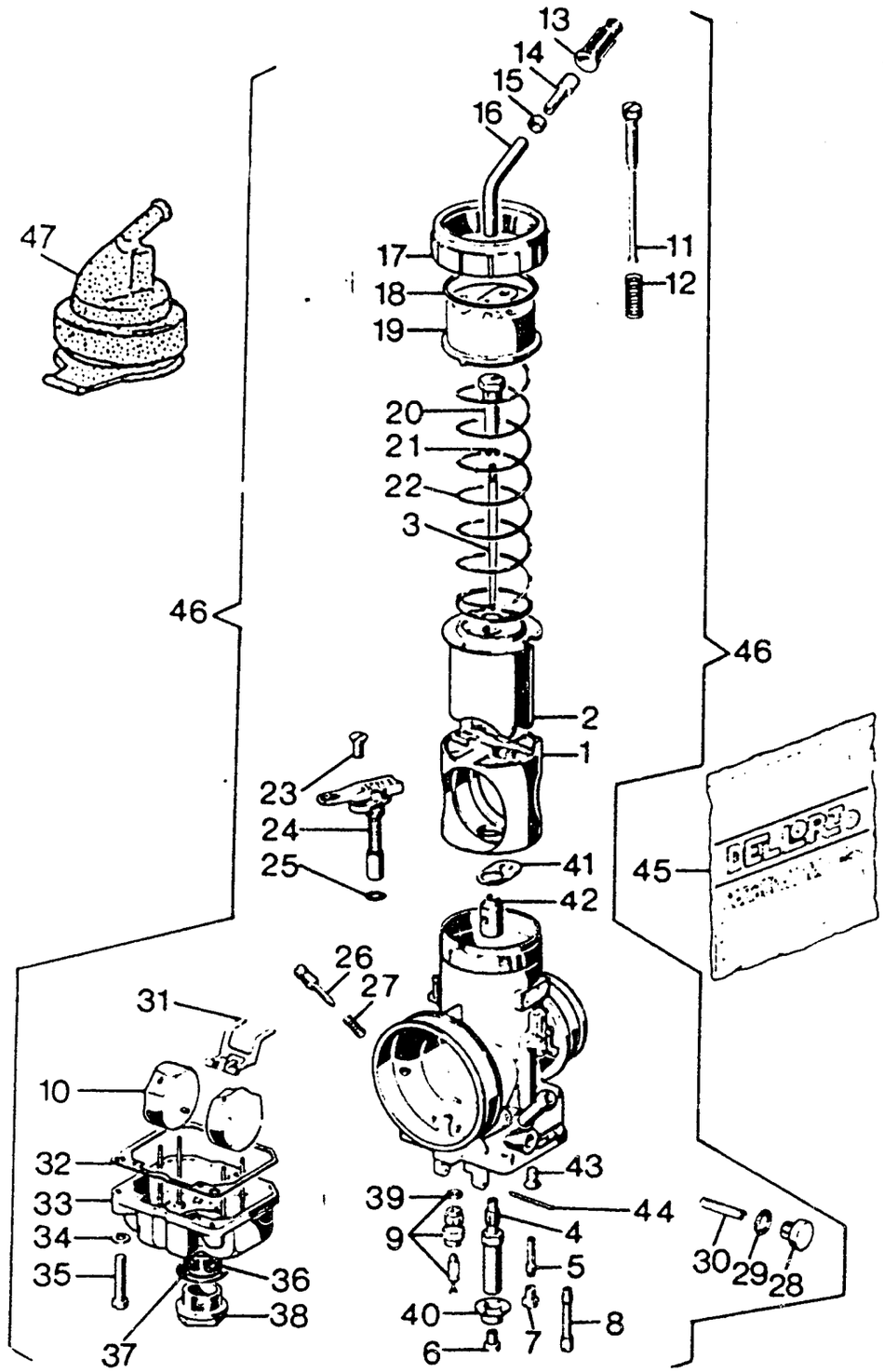
13
14
15
16
47
17
18
19
11
12
20
21
22
3
46
46
2
1
23
24
25
41
45
42
26
27
31
10
32
33
34
35
36
38
37
43
39
44
9
4
5
40
7
8
6
30
29
28



CARBURATORE - CARBURETOR
CARBURATEUR - VERGASER

TAVOLA DRAWING TABLE BILD **12** — **WMX 125/88 CROSS**

Note Notes Notes Marke	Index No. Pos. Pos.	Code N. Part. No N. Cod Best. Nr.	DENOMINAZIONE	DESCRIPTION	DESIGNATION	BEZEICHNUNG	Q.ty Q.tà Q.te M ge	Validity Validità Validité Gültig
	25	○	Guarnizione	Gasket	Joint	Dichtung	1	
	26	50471	Vite regolazione aria	Screw	Vis	Schraube	1	
	27	50472	Molla	Spring	Ressort	Feder	1	
	28	50473	Tappo	Plug	Bouchon	Verschluss	1	
	29	○	Guarnizione	Gasket	Joint	Dichtung	1	
	30	50475	Filtro benzina	Fuel filter	Filtre essence	Benzinfilter	1	
	31	50476	Bilanciere	Compensator	Balancier	Hebel	1	
	32	○	Guarnizione	Gasket	Joint	Dichtung	1	
	33	50481	Vaschetta	Chamber	Cuvette	Schwimmerkammer	1	
	34	50482	Rondella elastica	Spring washer	Rondelle élastique	Federscheibe	2	
	35	50483	Vite	Screw	Vis	Schraube	2	
	36	58738	Filtro benzina	Fuel filter	Filtre essence	Benzinfilter	1	
	37	○	Guarnizione	Gasket	Joint	Dichtung	1	
	38	58661	Tappo	Plug	Bouchon	Verschluss	1	
	39	○	Guarnizione	Gasket	Joint	Dichtung	1	
	40	59760	Fondello	End plate	Couvercle	Endscheibe	1	
	41	○	Guarnizione	Gasket	Joint	Dichtung	1	
	42	58672	Ugello polverizzatore	Spry nozzle	Buse atomiseur	Einspritzduse	1	
	43	58671	Vite	Screw	Vis	Schraube	2	
	44	50478	Perno	Pin	Pivot	Stift	1	
	45	58673	Busta guarnizioni	Gasket set	Enveloppe du joints	Reparaturendichtungsatz	1	
	46	57238	Carburatore compl. (I)	Carburetor assy	carburateur compl.	Vergaser kpl.	1	
		58648	Carburatore compl. (B,DK,GB,N,NL,S,SF)	Carburator assy	Carburateur compl.	Vergaser kpl.	1	
		58647	Carburatore compl. (USA - West Coast)	Carburator assy	Carburateur compl.	Vergaser kpl.	1	
	47	57370	Cappuccio	Cap	Capouchon	Kappe	1	
			○: Contenuto nella busta guarnizioni n° 45	It's contained in the gasket set 45	Contenu entre l'enveloppe du joints 45	In den reparaturenbichtung satz 45		
			•: In dotazione	Series kit	En dotation	Ausruestung		

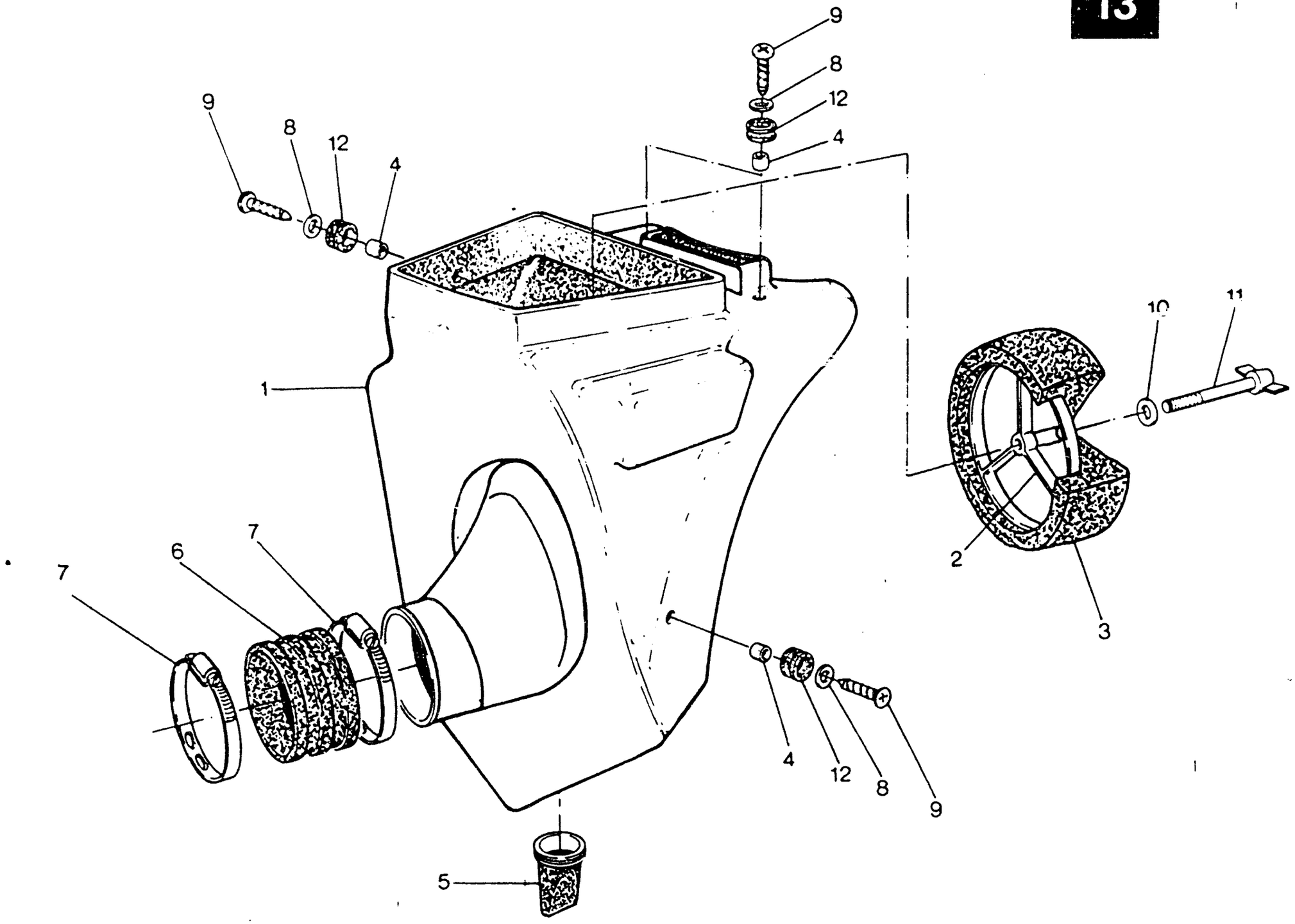
9
8
12
4
1
7
6
7
5
10
11
2
3
4
12
8
9

ASPIRAZIONE E FILTRO ARIA - AIR BOX AND FILTER
ASPIRATION ET FILTRE - ANSAUGEN UND FILTER

TAVOLA DRAWING TABLE BILD **13** | **WMX 125/88 CROSS**

Note Notes Notes Marke	Index No. Pos. Pos.	Code N. Part. No N Cod Best. Nr.	DENOMINAZIONE	DESCRIPTION	DESIGNATION	BEZEICHNUNG	Q.ty Q.tà Q.te M.ge	Validity Validità Validité Gültig
	1	52183	Scatola filtro	Air filter box	Boite pour filtre	Filterkasten	1	
	2	37622	Gabbia filtro	Cleaner cage	Cage pour filtre	Filterkafig	1	
	3	44091	Filtro aria	Air filter	Filtre à air	Luftfilter	1	
	4	37632	Distanziale	Spacer	Entretoise	Distanzstuck	4	
	5	48971	Valvola scarico	Exhaust valve	Soupape échappement	Auslass-Ventil	1	
	6	58719	Manicotto	Rubber	Manchon	Gummimuffe	1	
	7	37906	Fascetta	Clamp	Collier	Schelle	2	
	8	N15548-G22	Rondella piana	Washer	Rondelle	Unterlegscheibe	4	
	9	37746	Vite	Screw	Vis	Schraube	4	
	10	N15549-G22	Rosetta piana	Flat washer	Rondelle	Scheibe	1	
	11	37947	Vite	Screw	Vis	Schraube	1	
	12	18048	Antivibrante	Damper bushing	Element antivibrant	Vibrierschatzelement	4	

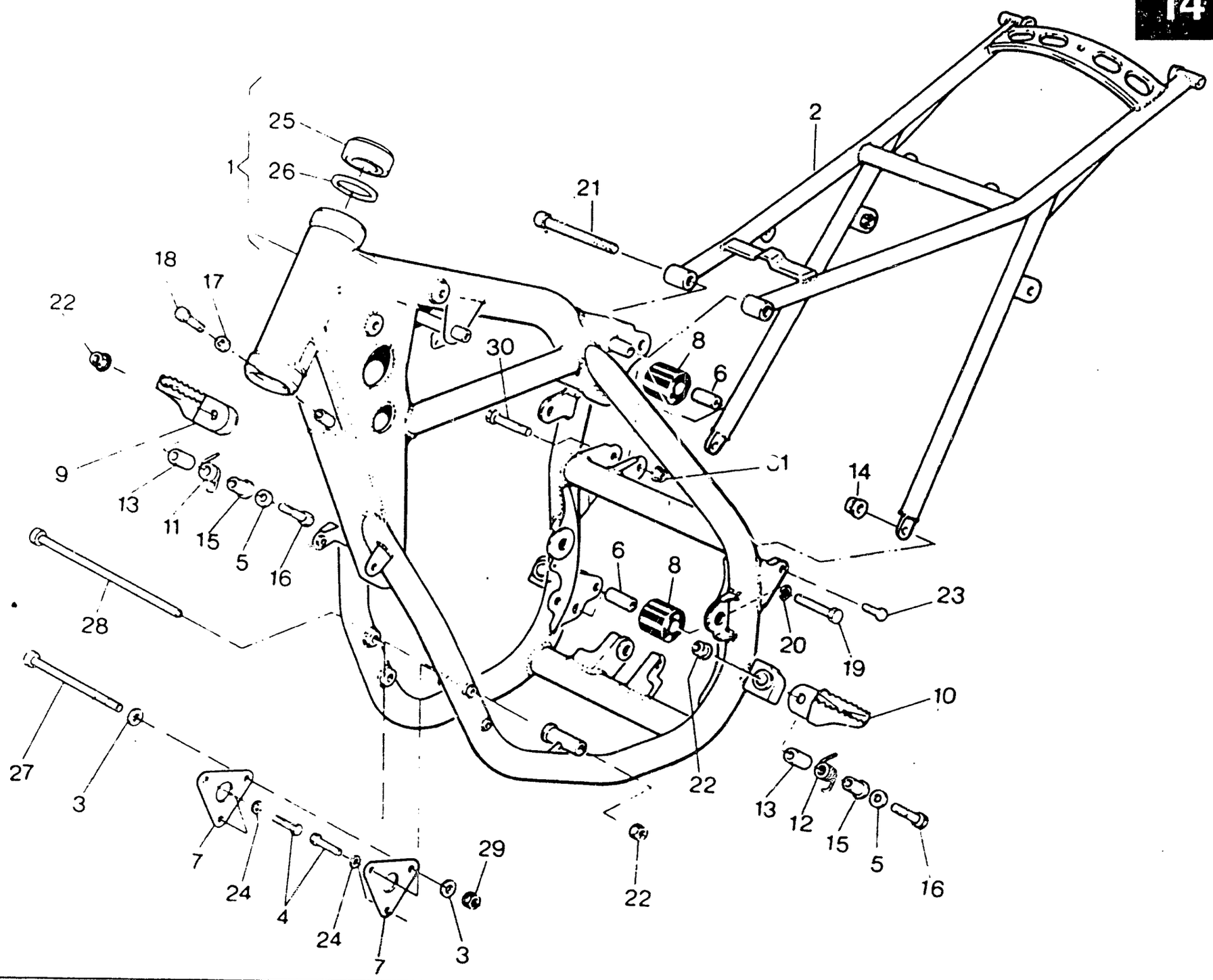
25
26
1
21
2
18
17
22
30
8
6
9
13
11
15
5
16
28
14
6
8
23
20
19
10
27
3
22
13
12
15
5
16
7
24
4
24
7
29
3
22



TELAIO - FRAME ASSEMLBY
CHASSIS - RAHMEN

TAVOLA DRAWING TABLE BILD **14**

WMX 125/88 CROSS

Note Notes Notes Marke	Index No. Pos Pos.	Code N. Part No. N. Cod Best. Nr	DENOMINAZIONE	DESCRIPTION	DESIGNATION	BEZEICHNUNG	Q.ty Q.tà Q.te M.ge	Validity Validità Validité Gültig
	1	43441	Parte ant.telaio compl di cuscin sterzo	Frame front side assy	Chassis av. compl.	Vorderfahrgesteii kpl.	1	
		57683	Parte ant.telaio compl di cuscin sterzo (USA)	Frame front side assy (USA)	Chassis av. compl. (USA)	Vorderfahrgestell kpl. (USA)	1	
	2	50774	Parte posteriore telaio	Rear frame side	Chassis arrière	Hinterfahrgestell	1	
	3	1911	Rosetta	Washer	Rondelle	Scheibe	2	
	4	48838	Vite	Screw	Vis	Schraube	4	
	5	N15506-G22	Rosetta piana	Flat washer	Rondelle	Scheibe	2	
	6	43947	Distanziale	Spacer	Entretoise	Distanzstuck	2	
	7	43474	Piastra anteriore fissaggio motore	Engine front plate	Plaquette avant	Vorterplatte	2	
	8	43946	Rullo	Roll	Roulement	Spurrolle	2	
	9	48530	Pedana destra	R. foot rest	Repos-pied D	Fussraste L.	1	
	10	48531	Pedana sinistra	R. foot rest	Repos-pied G.	Fussraste L.	1	
	11	48533	Molla destra	R. spring	Ressort D.	R. Feder	1	
	12	48534	Molla sinistra	L. spring	Ressort G.	L. Feder	1	
	13	43496	Distanziale	Spacer	Entretoise	Distanzstuck	2	
	14	40719	Dado	Nut	Ecrou	Mutter	2	
	15	48535	Bussola	Bushing	Douille	Buchse	2	
	16	N1153-G22	Vite	Screw	Vis	Schraube	2	
	17	N15064-G22	Dado	Nut	Ecrou	Mutter	2	
	18	N1140-G22	Vite	Screw	Vis	Schraube	2	
	19	N1152-G22	Vite	Screw	Vis	Schraube	1	
	20	1676	Rosetta piana	Flat washer	Rondelle	Scheibe	1	
	21	N2569-G22	Vite	Screw	Vis	Schraube	1	
	22	40720	Dado	Nut	Ecrou	Mutter	4	
	23	44014	Vite lato sinistro	Left screw	Vis coté gauche	L. Schraube	1	
		48857	Vite lato destro	Right screw	Vis coté droite	R. Schraube	1	
	24	45499	Rosetta piana	Flat washer	Rondelle	Scheibe	4	
◇	25	27142	Cuscinetto sterzo	Bearing	Roulement	Lager	2	
◇		54360	Cuscinetto sterzo	Bearing	Roulement	Lager	2	
	26	27143	Rosetta	Washer	Rondelle	Scheibe	2	
	27	43944	Perno anteriore fiss. motore	Front pin	Pivot avant	Vorterstift	1	
	28	43945	Perno inferiore fiss. motore	Lower pin	Pivot inferieur	Unterstift	1	
	29	45498	Dado	Nut	Ecrou	Mutter	1	
	30	N1150-G22	Vite	Screw	Vis	Schraube	1	
	31	14668	Dado autobloccante	Nut	Ecrou	Mutter	1	
			◇ In alternativa	In alternative	En alternative	Die Auswahl		

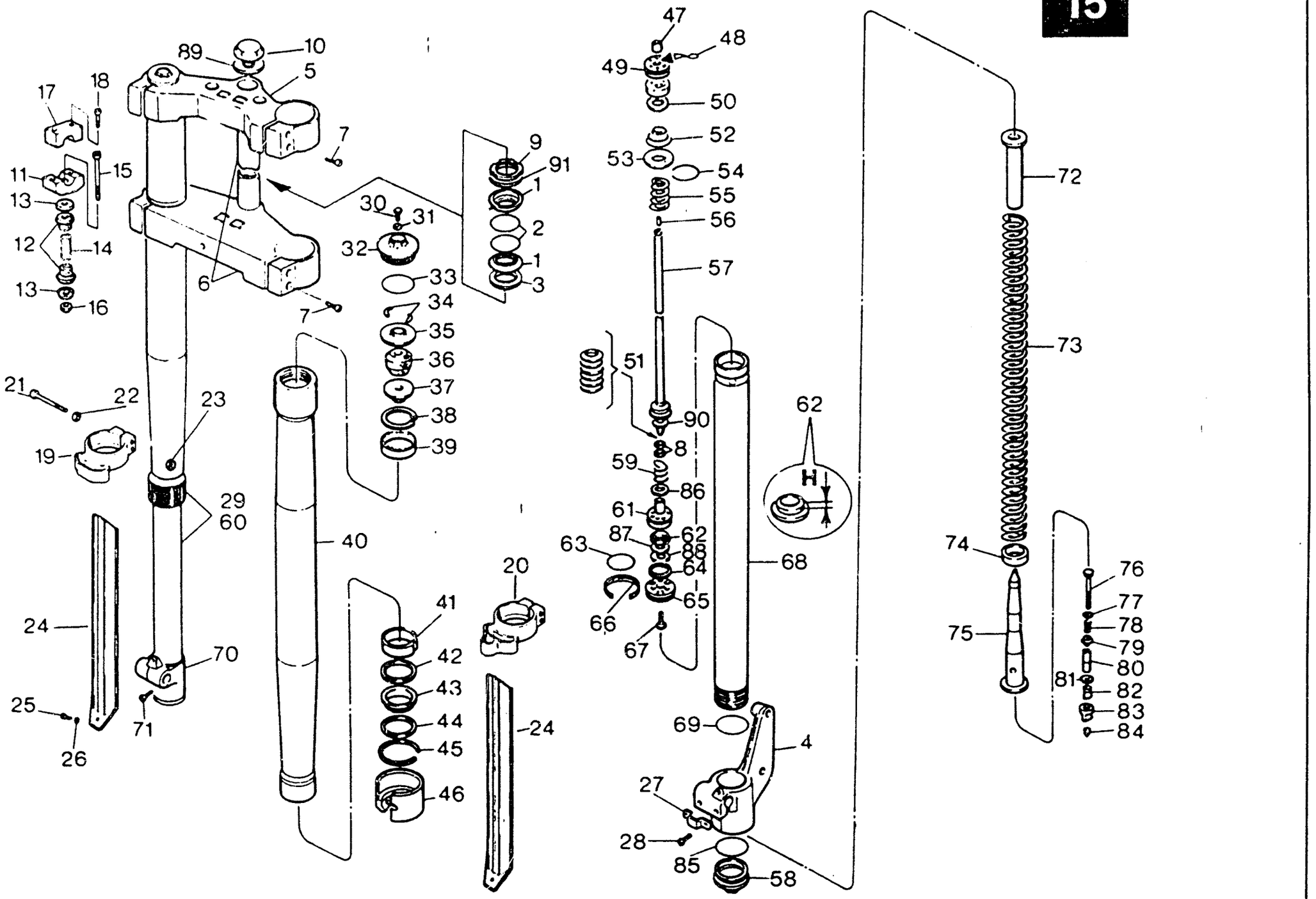
89
10
5
17
18
7
9
91
11
15
1
13
30
31
2
12
14
32
1
6
33
3
13
16
7
34
35
36
21
22
23
37
38
19
39
29
60
40
20
41
24
70
42
43
44
25
71
45
24
26
46
47
48
49
50
52
53
54
55
56
57
51
90
8
59
86
61
62
87
63
88
64
65
66
67
68
69
4
27
28
85
58
H
62
72
73
74
75
76
77
78
79
80
81
82
83
84



SOSPENSIONE ANTERIORE - FRONT FORK ASSEMBLY
SUSPENSION AVANT - VORDERTELESKOPGABEL

TAVOLA / DRAWING / TABLE / BILD **15**

WMX 125/88 CROSS

Note Notes Notes Marke	Index No. Pos Pos	Code N Part No N. Cod Best Nr	DENOMINAZIONE	DESCRIPTION	DESIGNATION	BEZEICHNUNG	Q.ty Q.tà Q.te M.ge	Validity Validità Validité Gültig
	1	29116	Fondello	End plate	Couvercle	Endscheibe	2	
	2	29117	Anello OR	«O» Ring	Joint «OR»	«O» Ring	2	
	3	4646	Rosetta piana	Flat washer	Rondelle	Scheibe	1	
	4	55765	Supporto pinza freno	Holder	Support	Halter	1	
	5	57584	Testa di sterzo	Upper bracket	Tete barre de direction	Gabelbrucke	1	
	6	57587	Base di sterzo con perno	Stem with pin lower bracket	Socle de direction avec pivot	Gabelbrucke mit Bolzen	1	
	7	N2558-G22	Vite	Screw	Vis	Schraube	8	
	8	58734	Rosetta di regolazione ∅10x∅13x1,0	Washer	Rondelle	Scheibe	2	
	9	53153	Ghiera reg. cuscinetti	Grooved nut	Ecrou rainure	Nutmutter	1	
	10	37961	Tappo	Plug	Bouchon	Verschluss	1	
	11	53150	Mozzetto inferiore	Lower clamp	Eton inferieur	Unter klamme	2	
	12	53154	Gommino	Rubber	Caoutchouc	Gummistuck	4	
	13	53156	Rosetta piana	Flat washer	Rondelle	Scheibe	4	
	14	53155	Distanziale	Spacer	Entretoise	Distanzstuck	2	
	15	53157	Vite	Screw	Vis	Schraube	2	
	16	N15197-G22	Dado	Nut	Ecrou	Mutter	2	
	17	53151	Mozzetto superiore	Upper clamp	Eton superieur	Uber klamme	2	
	18	N2556-G22	Vite	Screw	Vis	Schraube	4	
	19	56003	Guida protezione destra	R. guide	Guide D.	Dichtung R.	1	
	20	56004	Guida protezione sinistra	L. guide	Guide G.	Dichtung R.	1	
	21	N1061-G22	Vite	Screw	Vis	Schraube	4	
	22	N15503-G22	Rosetta piana	Flat washer	Rondelle	Scheibe	4	
	23	N15192-G22	Dado	Nut	Ecrou	Mutter	4	
	24	56005	Protezione steli	Guard	Protection	Schutz	2	
	25	N3209-G22	Vite	Screw	Vis	Schraube	2	
	26	N15503-G22	Rosetta piana	Flat washer	Rondelle	Scheibe	2	
	27	54397	Piastrina	Plate	Plaque	Platte	1	
	28	N2510-G22	Vite	Screw	Vis	Schraube	2	
	29	56632	Gamba destra completa	R. fork assy	Fourche compl. D.	Telegabel kpl. R.	1	
		56201	Gamba destra compl. (USA)	R. Fork assy	Fourche compl. D.	Telegabel kpl. R	1	
	30	53961	Vite	Screw	Vis	Schraube	2	
	31	53962	Guarnizione	Gasket	Joint	Dichtung	2	
	32	53963	Tappo	Plug	Bouchon	Verschluss	2	
	33	53964	Anello OR	«O» Ring	Joint «OR»	«O» Ring	2	
	34	53965	Semianello	Half ring	Démi-anneau	Halbringe	4	
	35	53966	Disco	Disc	Disque	Scheibe	2	
	36	53967	Tampone	Pad	Tampon	Stopfen	2	
	37	53968	Bussola	Bushing	Douille	Buchse	2	
	38	53969	Anello elastico	Elastic ring	Bague élastique	Elastischer Ring	2	
	39	53970	Ghiera	Ring nut	Embout	Nutmutter	2	
	40	58731	Scorrevole	Slider	Montant	Bein	2	

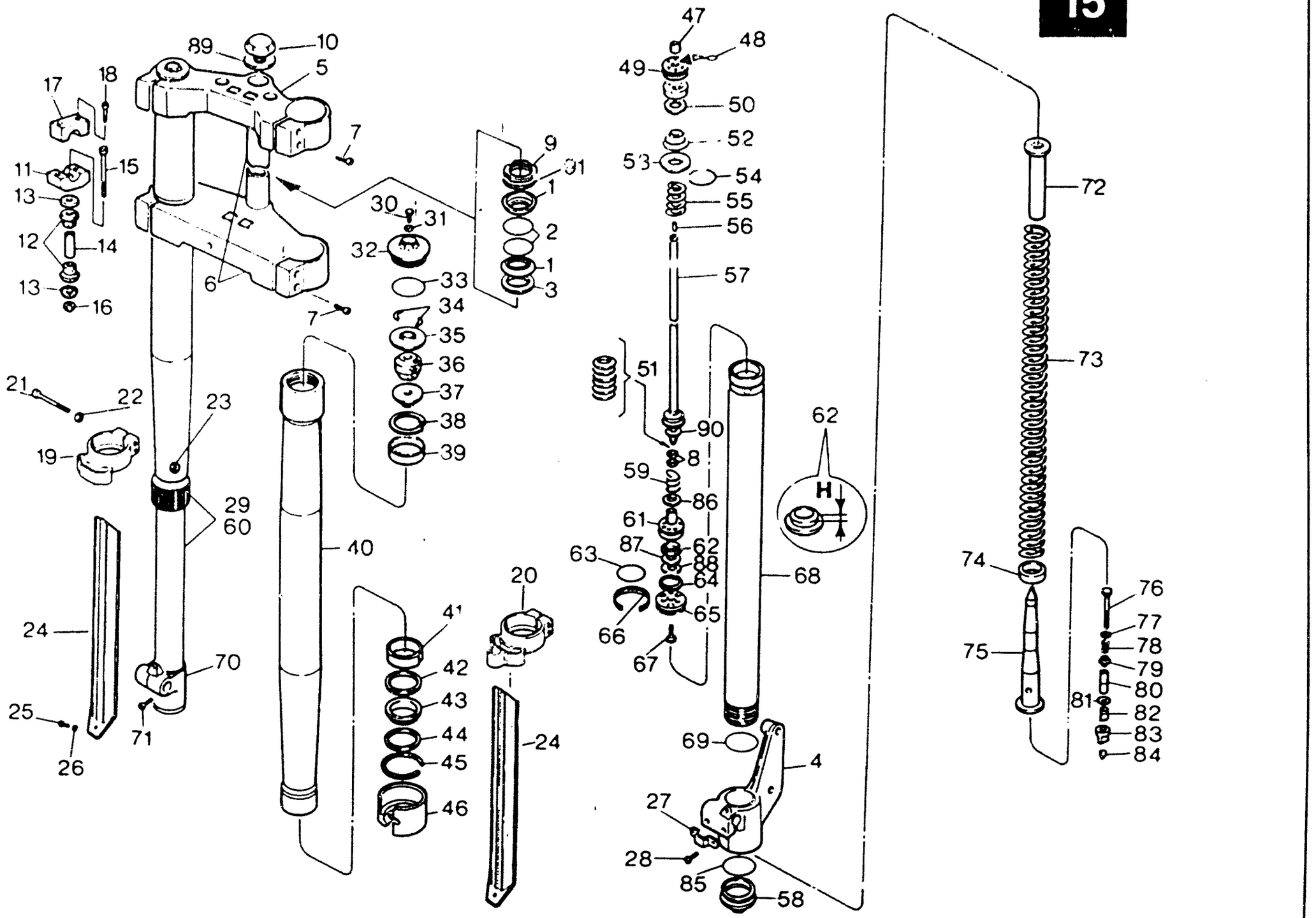
89
10
5
17
18
7
11
15
13
12
14
13
16
9
31
1
2
1
3
30
31
32
33
34
35
36
37
38
39
6
7
21
22
23
19
29
60
40
24
70
25
26
71
20
41
42
43
44
45
46
24
47
48
49
50
52
53
54
55
56
57
51
90
8
59
86
61
62
87
88
63
64
65
66
67
68
62
H
69
4
27
28
85
58
72
73
74
75
76
77
78
79
80
81
82
83
84



SOSPENSIONE ANTERIORE - FRONT FORK ASSEMBLY
SUSPENSION AVANT - VORDERTELESKOPGABEL

TAVOLA DRAWING TABLE BILD **15** | **WMX 125/88 CROSS**

Note Notes Notes Marke	Index No Pos Pos	Code N Part No N Cod Best Nr	DENOMINAZIONE	DESCRIPTION	DESIGNATION	BEZEICHNUNG	Q ty Q tà Q te M ge	Validity Validità Validité Gültig
	41	53972	Bussola superiore	Upper bushing	Douille sup.	Uberbuchse	2	
	42	53973	Rondella	Washer	Rondelle	Scheibe	2	
	43	53974	Anello	Ring	Bague	Ring	2	
	44	53975	Rondella	Washer	Rondelle	Scheibe	2	
	45	53976	Anello elastico	Elastic ring	Bague élastique	Elastischer Ring	2	
	46	53977	Bussola inferiore	Lower bushing	Douille inf	Unterbuchse	2	
	47	53978	Distanziale	Spacer	Entretoise	Distanzstuck	2	
	48	53979	Anello OR	«O» Ring	Joint «OR»	«O» Ring	2	
	49	53980	Coperchio a vite	Cover	Couvercle	Deckel	2	
	50	53981	Rondella	Washer	Rondelle	Scheibe	2	
	51	58733	Rondella ad arco	Washer	Rondelle	Scheibe	6	
	52	53983	Molla	Spring	Ressort	Feder	2	
	53	53984	Rondella	Washer	Rondelle	Scheibe	2	
	54	53985	Anello elastico	Elastic ring	Bague élastique	Elastischer Ring	2	
	55	53986	Contromolla	Counterspring	Contre-ressort	Feder	2	
	56	53987	Perno	Pin	Pivot	Stift	2	
	57	55764	Asta pompante	Rod	Barre	Stange	2	
	58	54014	Tappo inferiore	Plug	Bouchon	Stopfen	2	
	59	53988/2245	Molla ∅ filo 2,2 n° spire 4,5	Spring	Ressort	Feder	2	
		53988/2550	Molla ∅ filo 2,5 n° spire 5,0	Spring	Ressort	Feder	2	
		53988/2050	Molla ∅ filo 2,0 n° spire 5,0	Spring	Ressort	Feder	2	
		53988/1940	Molla ∅ filo 1,9 n° spire 4,0	Spring	Ressort	Feder	2	
		53988/1645	Molla ∅ filo 1,6 n° spire 4,5 (di serie)	Spring (Standard)	Ressort (en serie)	Feder (Hintereinander)	2	
	60	56631	Gamba sinistra completa	L. fork leg assy	Fourche compl. G.	Telegabel kpl. L.	1	
		56202	Gamba sinistra compl. (USA)	L. fork leg assy	Fourche compl. G.	Telegabel kpl. L.	1	
	61	58732	Bussola forata	Bushing	Douille	Buchse	2	
	62	53991/20	Anello passaggio aria H=2,0	Ring	Bague	Ring	2	
		53991/24	Anello passaggio aria H=2,4 (di serie)	Ring (standard)	Bague (en serie)	Ring (Hintereinander)	2	
		53991/22	Anello passaggio aria H=2,2	Ring	Bague	Ring	2	
		53991/18	Anello passaggio aria H=1,8	Ring	Bague	Ring	2	
		53991/16	Anello passaggio aria H=1,6	Ring	Bague	Ring	2	
		53991/14	Anello passaggio aria H=1,4	Ring	Bague	Ring	2	
	63	53992	Anello OR	«O» Ring	Joint «OR»	«O» Ring	2	
	64	53993	Anello elastico	Elastic ring	Bague élastique	Elastischer Ring	2	
	65	53994	Bussola forata	Bushing	Douille	Buchse	2	
	66	53995	Segmento	Ring	Bague	Ring	2	
	67	53996	Vite	Screw	Vis	Schraube	2	
	68	53997	Asta di forza	Fork tube	Barre de force	Druckstab	2	
	69	53998	Anello OR	«O» Ring	Joint «OR»	«O» Ring	2	
	70	53999	Ghiera inferiore	Lower ring nut	Embout inf.	Unterring	1	

TAVOLA · DRAWING
TABLE · BILD

15

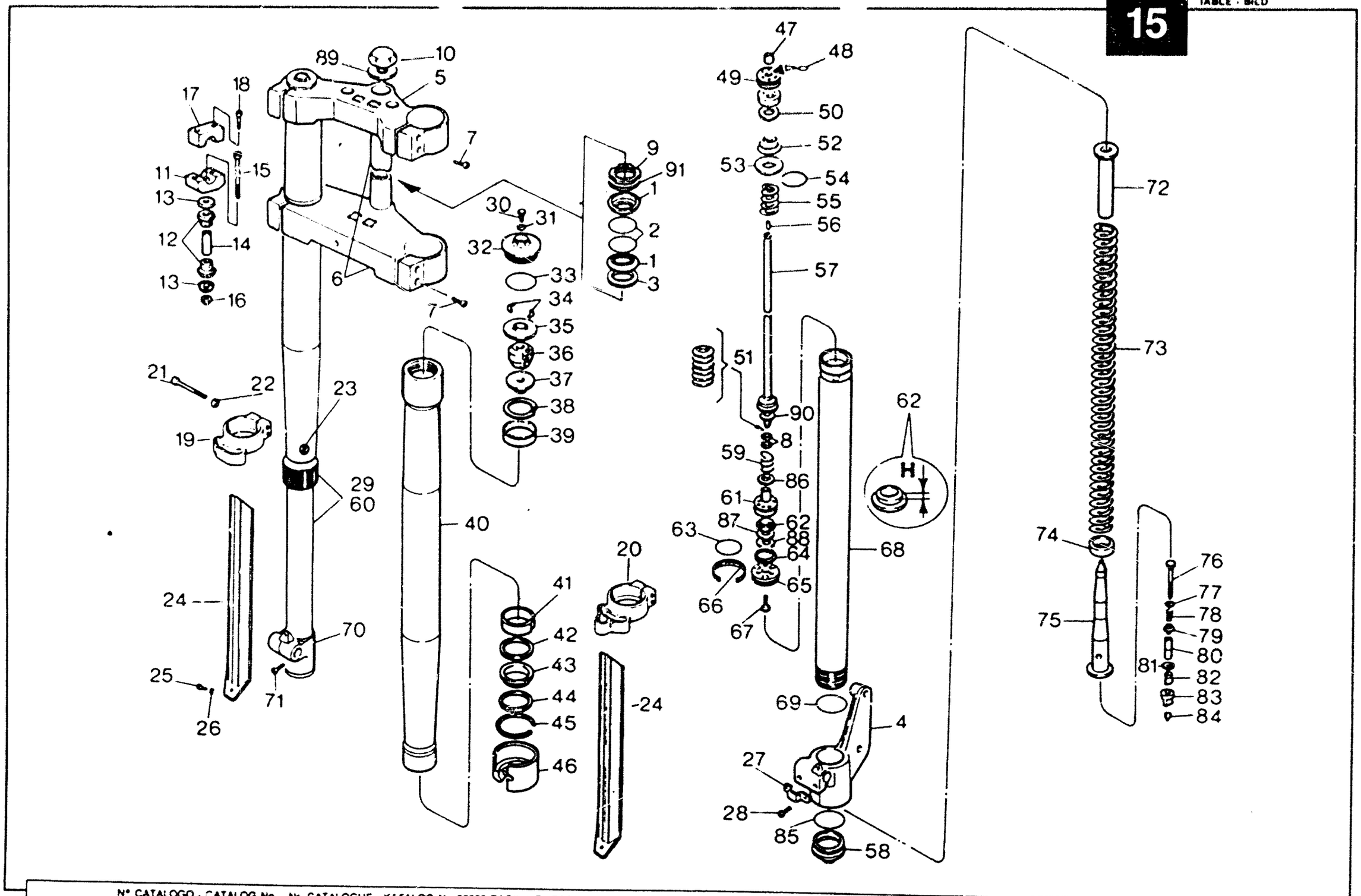



SOSPENSIONE ANTERIORE - FRONT FORK ASSEMBLY
SUSPENSION AVANT - VORDERTELESKOPGABEL

TAVOLA DRAWING TABLE BILD **15** — **WMX 125/88 CROSS**

Note Notes Noise Marke	Index No Pos Pos	Code N Part No N Cod Best Nr	DENOMINAZIONE	DESCRIPTION	DESIGNATION	BEZEICHNUNG	Q ty Q té Q te M ge	Validity Validité Validité Gültig
	71	54000	Vite	Screw	Vis	Schraube	2	
	72	54001	Appoggio superiore	Upper holder	Support superieur	Huber Halter	2	
	73	54002/4241	Molla portante ∅ filo 4,2 n° spire 41 (K= 3,2 N/mm)	Spring	Ressort	Feder	2	
		54002/4446	Molla portante ∅ filo 4,4 n° spire 46 (di serie) (K= 3,5 N/mm)	Spring (standard)	Ressort (en serie)	Feder (Hintereinander)	2	
		54002/4443	Molla port. ∅ filo 4,4 n° spire 43 (USA) (K= 3,8 N/mm)	Spring	Ressort	Feder	2	
		54002/4545	Molla portante ∅ filo 4,5 n° spire 45 (K= 4,1 N/mm)	Spring	Ressort	Feder	2	
		54002/4645	Molla portante ∅ filo 4,6 n° spire 45 (K= 4,4 N/mm)	Spring	Ressort	Feder	2	
	74	54015/50	Distanziale precarica molla S=5	Spacer	Entretoise	Distanzstuck	2	
		54015/25	Distanziale precarica molla S=2,5	Spacer	Entretoise	Distanzstuck	2	
		54015/100	Distanziale precarica molla S=10	Spacer	Entretoise	Distanzstuck	2	
	75	54003	Bussola conica	Bushing	Douille	Buchse	2	
	76	54004	Vite	Screw	Vis	Schraube	2	
	77	54005	Rondella	Washer	Rondelle	Scheibe	2	
	78	54006	Molla	Spring	Ressort	Feder	2	
	79	54007	Appoggio molla	Holder spring	Support ressorts	Halterfeder	2	
	80	54008	Distanziale	Spacer	Entretoise	Distanzstuck	2	
	81	54009	Rondella	Washer	Rondelle	Scheibe	2	
	82	54010	Bussola	Bushing	Douille	Buchse	2	
	83	54011	Bussola	Bushing	Douille	Buchse	2	
	84	54012	Perno	Pin	Pivot	Stift	2	
	85	54013	Anello OR	«O» Ring	Joint «OR»	«O» Ring	2	
	86	55774/1	Rosetta regol. precar. molla ∅13x∅19x0,1	Washer	Rondelle	Scheibe	2	
		55774/3	Rosetta regol. precar. molla ∅13x∅19x0,3	Washer	Rondelle	Scheibe	2	
		55774/5	Rosetta regol. precar. molla ∅13x∅19x0,5	Washer	Rondelle	Scheibe	2	
		55774/10	Rosetta regol. precar. molla ∅13x∅19x1,0	Washer	Rondelle	Scheibe	2	
	87	55776/5	Rosetta piana ∅18x∅25x0,5 (di serie)	Washer (standard)	Rondelle (en serie)	Scheibe (Hintereinander)	2	
			(di serie)	(standard)	(en serie)	(Hintereinander)		
		55776/3	Rosetta piana ∅18x∅25x0,3	Washer	Rondelle	Scheibe	2	
	88	55775	Rosetta ad arco	Washer	Rondelle	Scheibe	4	
	89	31128	Rosetta	Washer	Rondelle	Scheibe	1	
	90	58734/1	Rosetta di regolazione ∅10x∅13x0,1	Washer	Rondelle	Scheibe	1	
		58734/3	Rosetta di regolazione ∅10x∅13x0,3	Washer	Rondelle	Scheibe	1	
		58734/5	Rosetta di regolazione ∅10x∅13x0,5	Washer	Rondelle	Scheibe	1	
	91	15397	Rosetta di rasamento	Thrust washer	Rondelle d'épaulement	Anlaufscheibe	1	

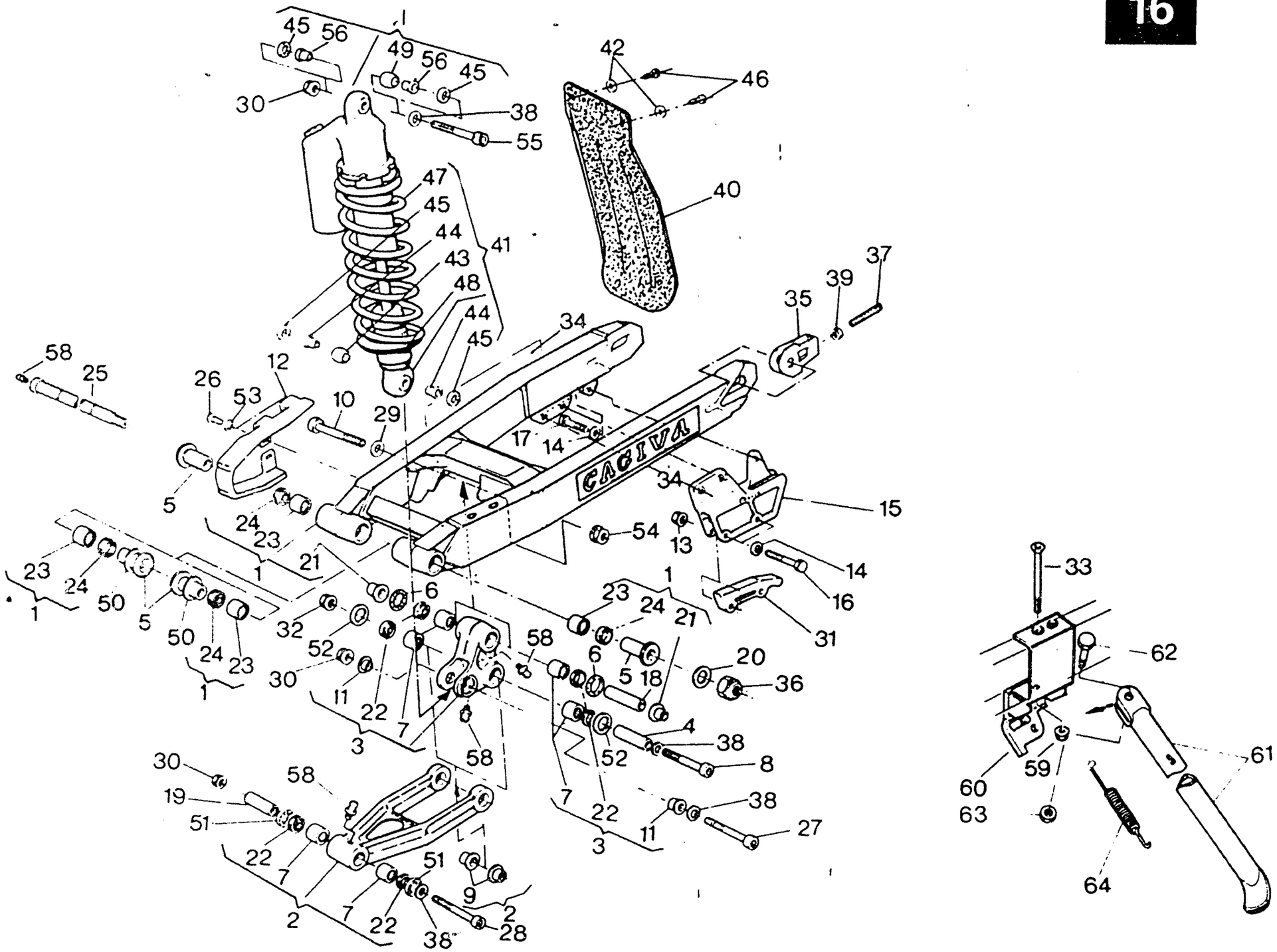
45
56
49
56
45
30
38
55
42
46
40
47
45
44
43
48
44
45
41
34
58
25
12
26
53
10
29
35
39
37
17
14
CAGIVA
34
15
5
24
23
21
1
54
13
14
16
31
23
24
50
5
50
24
23
1
32
52
30
11
22
7
3
6
58
6
5
18
20
36
4
38
8
52
58
30
19
51
58
22
7
2
7
22
38
51
9
2
28
7
22
11
38
27
3
33
62
61
60
63
59
64

Note Notes Notes Marke	Index No. Pos. Pos.	Code N. Part. No. N. Cod Best. Nr.	DENOMINAZIONE	DESCRIPTION	DESIGNATION	BEZEICHNUNG	Q.ty Q.tà Q.te M.ge	Validity Validità Validité Gültig
	1	43524	Assieme forcellone	Swing arm assy	Fourche AR compl.	Gabel kpl.	1	
	2	56326	Tirante completo	Tie rod assy	Tirant compl.	Strippe kpl.	1	
	3	56329	Bilanciere completo	Compensator assy	Culbuteur compl.	Kipphebel kpl.	1	
	4	43534	Spinotto	Pin	Axe	Bolzen	1	
	5	41707	Bussola	Bushing	Douille	Buchse	4	
	6	42024	Anello in feltro	Feltseal	Bague en fetre	Filzring	2	
	7	38956	Boccola a rullini	Needle bearing	Roulement a aiguilles	NadelKafig	6	
	8	48435	Perno	Pin	Pivot	Stift	1	
	9	42028	Bussola	Bushing	Douille	Buchse	2	
	10	48436	Perno	Pin	Pivot	Stift	1	
	11	42030	Bussola	Bushing	Douille	Buchse	11	
	12	43159	Pattino catena	Chain slider	Patin chaine	Schuhkette	1	
	13	41512	Dado	Nut	Ecrou	Mutter	2	
	14	N15504-G22	Rosetta piana	Flat washer	Rondelle	Scheibe	5	
	15	41712	Guidacatena	Chain guide	Guide-chaine	Kettenfuhrung	1	
	16	N1089-G22	Vite	Screw	Vis	Schraube	2	
	17	N1079-G22	Vite	Screw	Vis	Schraube	3	
	18	42027	Spinotto	Pin	Axe	Bolzen	1	
	19	43538	Spinotto	Pin	Axe	Bolzen	1	
	20	N15508-G22	Rosetta piana	Flat washer	Rondelle	Scheibe	1	
	21	42029	Bussola	Bushing	Douille	Buchse	2	
	22	35900	Anello di tenuta	Seal ring	Bague d'étanchéité	Dichtungsring	6	
	23	32064	Gabbia a rullini	Roller cage	Cage à rouleaux	Nadellager	4	
	24	32065	Anello di tenuta	Seal ring	Bague d'étanchéité	Dichtungsring	4	
	25	56628	Perno forcellone	Pin	Pivot	Stift	1	
	26	33683	Vite	Screw	Vis	Schraube	2	
	27	46171	Perno	Pin	Pivot	Stift	2	
	28	43535	Perno	Pin	Pivot	Stift	1	
	29	5934	Rosetta	Washer	Rondelle	Scheibe	1	
	30	42022	Dado	Nut	Ecrou	Mutter	3	
	31	41714	Pattino inferiore	Lower guide block	Patin inferieur	Unter Schuh	2	
	32	42022	Dado	Nut	Ecrou	Mutter	1	
	33	50660	Vite	Screw	Vis	Schraube	2	
	34	46140	Adesivo «CAGIVA»	«CAGIVA» trim	Décalcomanie «CAGIVA»	Abziehbild «CAGIVA»	2	
	35	47571	Tendicatena	Chain adjuster	Tendeur de chaine	Kettenspanner	2	
	36	N15213-G22	Dado	Nut	Ecrou	Mutter	1	
	37	48770	Vite	Screw	Vis	Schraube	2	

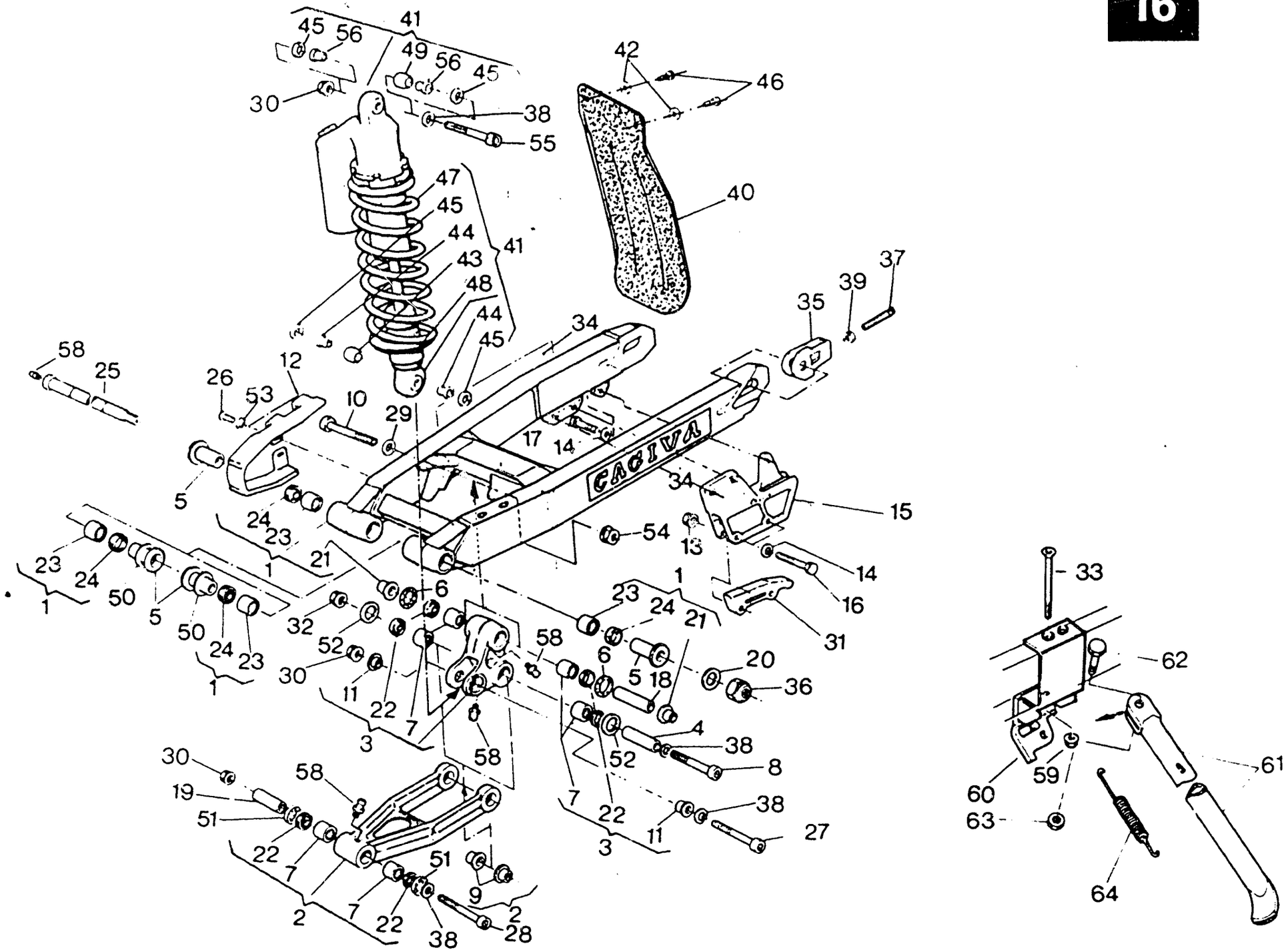
CAGIVA



FORCELLONE E SOSPENSIONE POSTERIORE - SWING ARM AND REAR SUSPENSION
FOURCHE ET SUSPENSION ARRIÈRE - GABEL UND HINTERAUFHÄNGUNG

TAVOLA DRAWING TABLE BILD **16**

WMX 125/88 CROSS

Note Notes Notes Marke	Index No. Pos. Pos.	Code N. Part. No. N. Cod Best. Nr.	DENOMINAZIONE	DESCRIPTION	DESIGNATION	BEZEICHNUNG	Q.ty Q.tà Q.te M ge	Validity Validità Validité Gültig
	38	4167	Rondella piana	Washer	Rondelle	Unterlegscheibe	3	
	39	N15064-G22	Dado	Nut	Ecrou	Mutter	2	
	40	38115	Protezione post. ammortizzatore	Guard	Protection	Protektion	1	
	41	56360	Ammortizzatore completo	Shock absorber assy	Ammortisseur compl.	Stossdampfer kpl.	1	
	42	N15548-G22	Rosetta piana	Flat washer	Rondelle	Scheibe	2	
	43	56365	Cuscinetto a snodo sferico	Bearing	Roulement	Lager	1	
	44	56366	Boccola	Bushing	Douille	Buchse	2	
	45	56362	Anello in feltro	Feltseal	Bague en fetre	Filzring	4	
	46	37745	Vite	Screw	Vis	Schraube	2	
	47	56368	Molla K 5,0 (di serie)	Spring (standard)	Ressort (en serie)	Feder (Hintereinander)	1	
	•	58034	Molla K 4,8	Spring	Ressort	Feder	1	
	•	58032	Molla K 5,2	Spring	Ressort	Feder	1	
	48	56364	Ghiera inferiore	Lower ring nut	Embout inf.	Unterring	1	
	49	56361	Cuscinetto a snodo sferico	Bearing	Roulement	Lager	1	
	50		Rosetta di rasamento	Thrust washer	Rondelle d'épaulement	Anlaufscheibe	2	
		32069/80	Sp. 0,8 mm.					
		32069/100	Sp. 1,0 mm.					
		32069/120	Sp. 1,2 mm.					
	51	45497	Anello in feltro	Feltseal	Bague en fetre	Filzring	2	
	52	46172	Rondella in nylon	Washer	Rondelle	Scheibe	2	
	53	45495	Bussola	Bushing	Douille	Buchse	2	
	54	42023	Dado	Nut	Ecrou	Mutter	1	
	55	43537	Perno	Pin	Pivot	Stift	1	
	56	56363	Boccola	Bushing	Douille	Buchse	2	
	57	40720	Dado	Nut	Ecrou	Mutter	2	
	58	1412	Ingrassare	Lubricate	Graisser	Schmieren	4	
	59	40719	Dado autobloccante	Nut	Ecrou	Mutter	2	
	60	56394	Supporto gamba laterale	Holder side stand	Support pour bequille latérale	Halter Seitenstander	1	
	61	49487	Gamba laterale	Side stand	Bequille latérale	Seitenstander	1	
	62	49493	Vite	Screw	Vis	Schraube	1	
	63	N15066-G22	Dado	Nut	Ecrou	Mutter	1	
	64	32907	Molla	Spring	Ressort	Feder	1	
			•: A richiesta	Optional	Sur demande	Auf Wunsch		

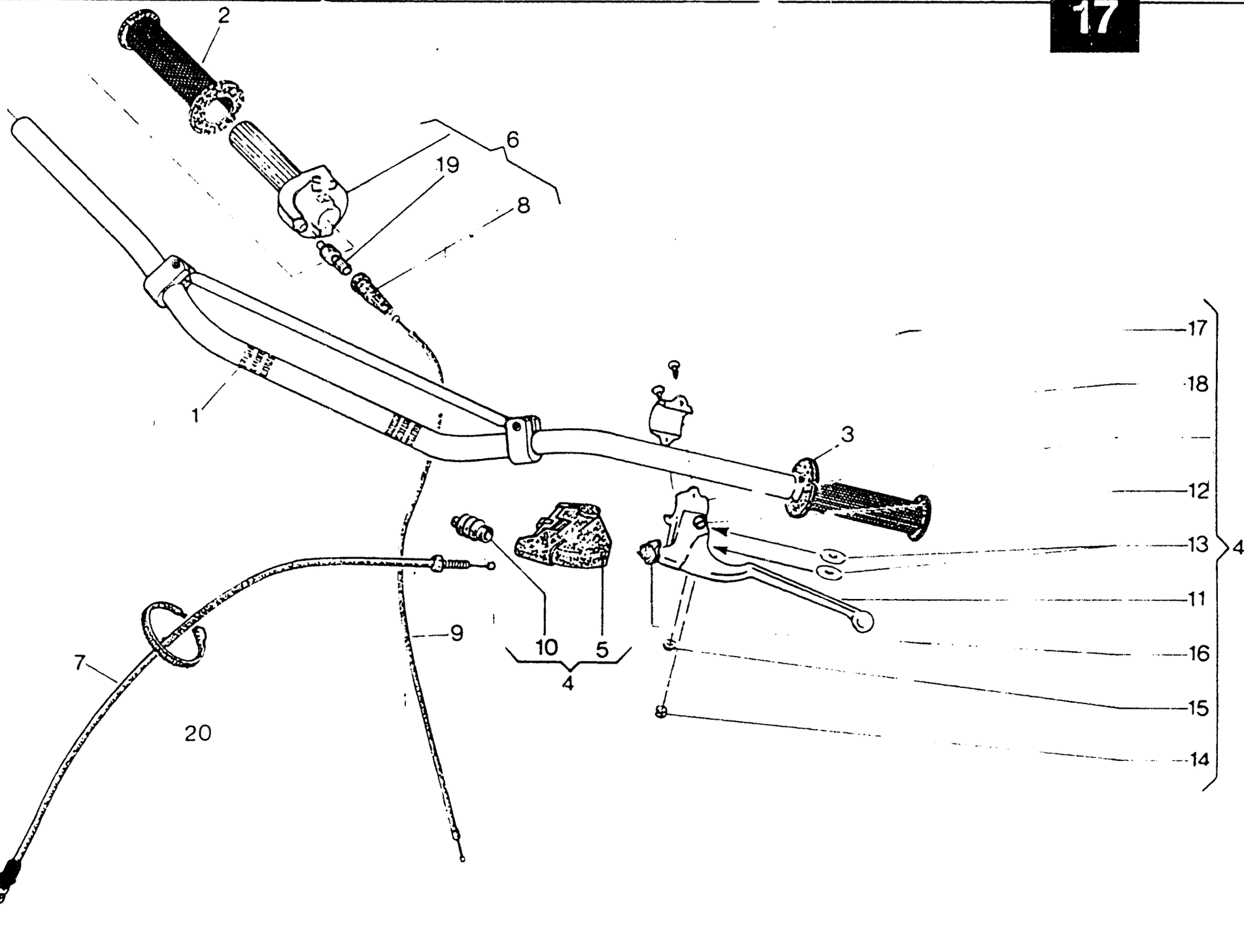
2
6
19
8
1
3
17
18
12
13
4
11
16
15
14
9
10
5
4
7
20



MANUBRIO E COMANDI - HANDLEBAR AND CONTROLS
GUIDON ET COMMANDES - LENKER UND STEUERORGANE

TAVOLA / DRAWING / TABLE / BILD **17**

WMX 125/88 CROSS

Note / Notes / Notes / Marke	Index / No. / Pos. / Pos.	Code N / Part. No / N. Cod / Best. Nr.	DENOMINAZIONE	DESCRIPTION	DESIGNATION	BEZEICHNUNG	Q.ty / Q.tà / Q.te / M.ge	Validity / Validità / Validité / Gültig
◇	1	48661	Manubrio	Handlebar	Guidon	Lenker	1	
◇		54274	Manubrio	Handlebar	Guidon	Lenker	1	
	2	56613	Manopola destra	Handle grip R.	Poignée D.	Lenker Festgriff R.	1	
	3	56614	Manopola sinistra	Handle grip L.	Poignée G.	Lenker Festgriff L.	1	
	4	58014	Com. frizione completo	Clutch control assy	Comm. embrayage compl.	Kupplunghebel kpl.	1	
	5	48917	Coprileva	Lever guard	Couvre-levier	Hebelschutz	1	
	6	40684	Comando gas completo	Throttle control assy.	Commande de gas compl.	Gasdrehgriff Kpl.	1	
	7	48888	Trasmissione comando frizione completa	Clutch cable assy	Cable comm. émbrayage compl.	Kupplungszug Kpl.	1	
	8	38805	Cappuccio	Cap	Capouchon	Kappe	1	
	9	57219	Trasmissione gas compl.	Throttle cable assy	Cble du gaz compl.	Gaszung kpl.	1	
	10	48918	Protezione gruppo registro	Guard	Protection	Schutz	1	
	11	48915	Leva comando frizione	Clutch lever	Levier comm. émbrayage	Kupplungshebel	1	
	12	38797	Vite fulcro leva	Screw	Vis	Schraube	1	
	13	38798	Rosetta in P.V.C.	Washer	Rondelle	Scheibe	2	
	14	38802	Barilotto	Retainer	Cliquet	Nippelaufnahme	1	
	15	38799	Dado	Nut	Ecrou	Mutter	1	
	16	48916	Gruppo registro	Compl. Adjuster	Régleur compl.	Einsteller kpl.	1	
	17	N2509-G22	Vite	Screw	Vis	Schraube	2	
	18	58013	Cavallotto	Holder	Support	Halter	1	
	19	46145	Gruppo registro	Compl. Adjuster	Régleur compl.	Einsteller kpl.	1	
	20	21812	Fascetta	Clamp	Collier	Schelle	1	
			◇: In alternativa	In alternativé	En alternative	Die Auswahl		

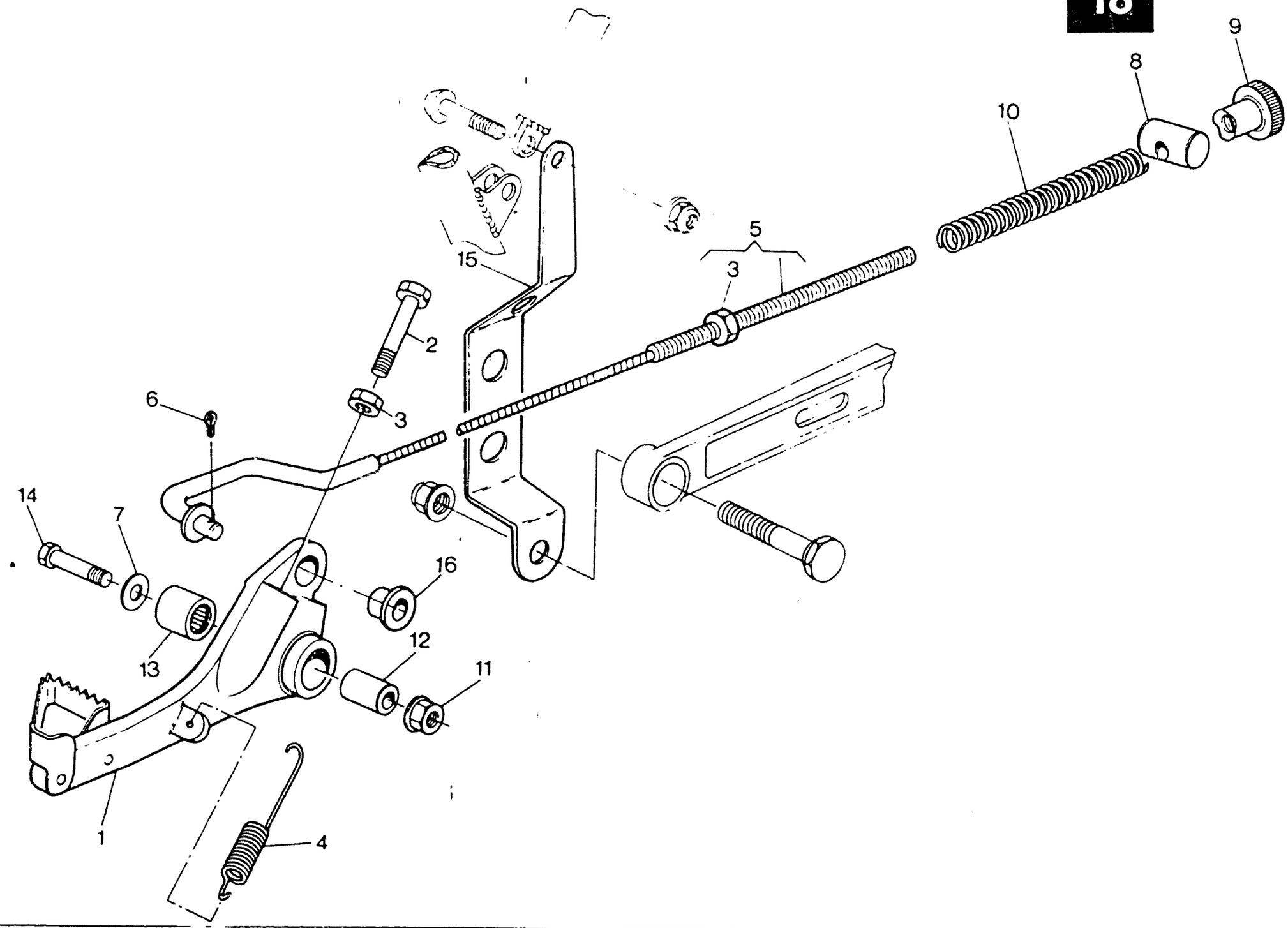
9
8
10
5
15
3
2
6
3
14
7
16
12
13
11
1
4

COMANDO FRENO POSTERIORE - REAR BRAKE CONTROL
COMMANDE FREIN ARRIÈRE - HINTERRADBREMSE

TAVOLA DRAWING TABLE BILD **18** — **WMX 125/88 CROSS**

Note Notes Notes Marke	Index No. Pos. Pos.	Code N. Part. No. N. Cod Best. Nr.	DENOMINAZIONE	DESCRIPTION	DESIGNATION	BEZEICHNUNG	Q.ty Q.tà Q.te M.ge	Validity Validità Validité Gültig
	1	43825	Ass. leva freno post.	Lever assy	Levier compl.	Bremshebel	1	
	2	N1081-G22	Vite	Screw	Vis	Schraube	1	
	3	N15033-G22	Dado	Nut	Ecrou	Mutter	2	
	4	43587	Molla	Spring	Ressort	Feder	1	
	5	48752	Tirante comando freno	Tie-rod	Tirant	Betatigungstange	1	
	6	N20067-G22	Copiglia	Cotter pin	Goupille	Splint	1	
	7	N15504-G22	Rosetta	Washer	Rondelle	Scheibe	1	
	8	12723	Barilotto	Retainer	Cliquet	Nippelaufnahme	1	
	9	6925	Pomolo	Knurled nut	Embout de réplage	Verstellungsmutter	1	
	10	48753	Molla	Spring	Ressort	Feder	1	
	11	41512	Dado	Nut	Ecrou	Mutter	1	
	12	42673	Distanziale	Spacer	Entretoise	Distanzstuck	1	
	13	42672	Astuccio a rullini	Bearing case	Trousse à aiguilles	Rollertasche	1	
	14	N1085-G22	Vite	Screw	Vis	Schraube	1	
	15	48840	Piastrina protezione tirante	Plate	Pacque	Platte	1	
	16	43584	Bussola ancoraggio tirante	Bushing	Douille	Buchse	1	

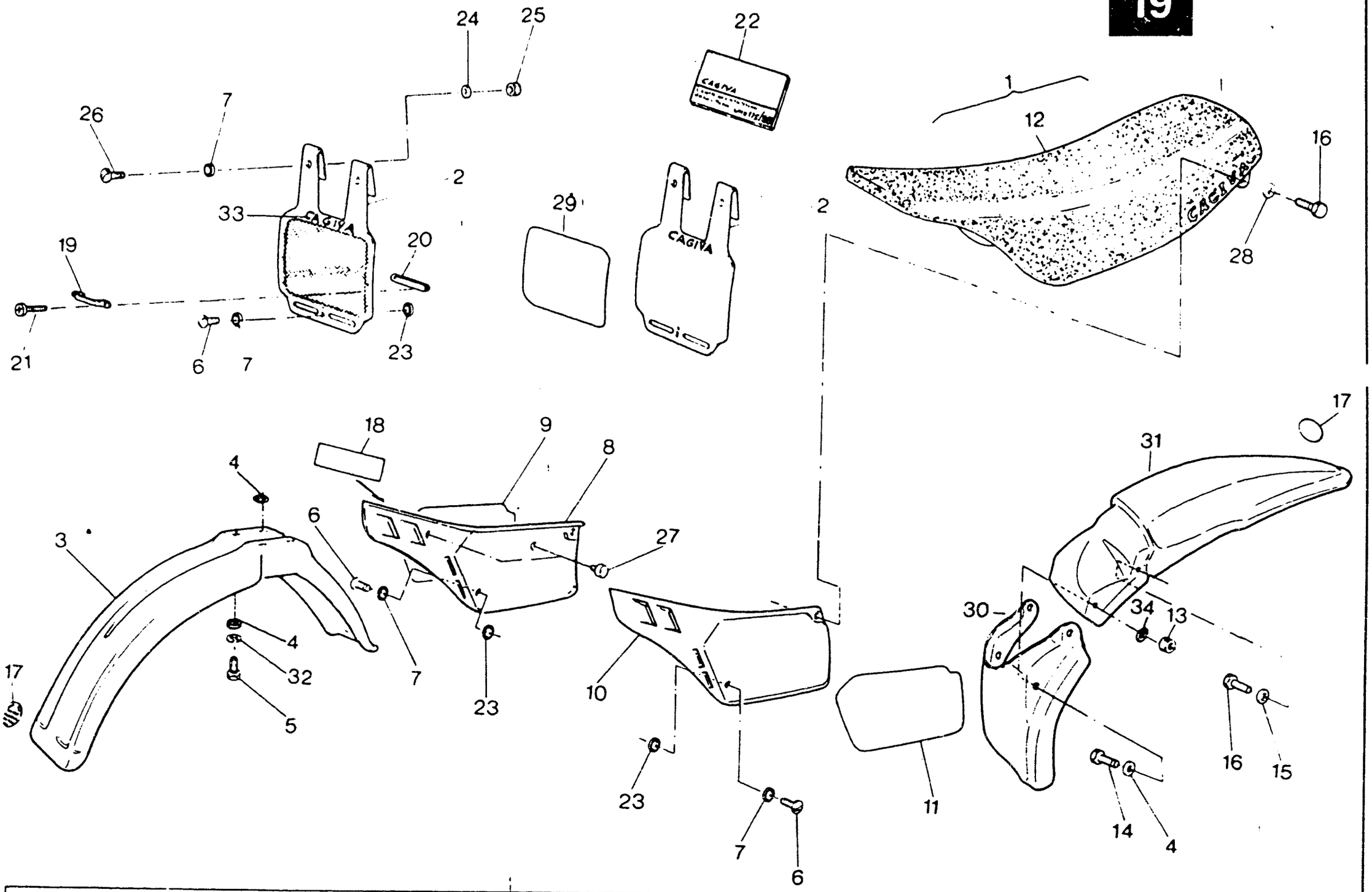
24
25
22
26
7
2
33
19
20
29
21
6
7
23
1
12
16
28
18
9
8
4
3
6
27
17
4
32
5
7
23
10
23
7
6
11
17
31
30
34
13
16
15
14
4



CARENATURE, PARAFANGHI, SELLA, LIBRETTO USO E MANUTENZIONE - FENDERS, CHAIN GUARD, SEAT, OWNER'S MANUALS
CARENATURE, GARDE-BOUES, SIÈGE, HEMPLOI D'ENTRETIEN - VERKLEIDUNG, KOFTLÜGEL, SATTEL, HANDBUCH

TAVOLA DRAWING TABLE BILD **19**

WMX 125/88 CROSS

Note Notes Notes Marke	Index No Pos Pos	Code N Part No N Cod Best Nr	DENOMINAZIONE	DESCRIPTION	DESIGNATION	BEZEICHNUNG	Q ty Q tà Q te M ge	Validity Validità Validité Gültig
	1	57596	Sella completa	Seat assy	Siège compl.	Sattel kpl.	1	
	2	57327	Portanumero anteriore (di serie)	Front number holder (standard)	Porte numero avant (en série)	Vorterhalter (Hintereinander)	1	
		58050	Portanumero anteriore con rete	Front numbre holder	Porte lampe avant	Vorderlampenhalter	1	
	3	58047	Parafango anteriore	Front fender	Garde-boue avant	Vorderkotflugel	1	
	4	N15549-G22	Rosetta piana	Flat washer	Rondelle	Scheibe	8	
	5	N1079-G22	Vite	Screw	Vis	Schraube	4	
	6	37636	Vite	Screw	Vis	Schraube	3	
	7	37656	Rosetta in plastica	Washer	Rondelle	Scheibe	5	
	8	57324	Pannello destro	Right panel	Panneau D.	Streifen R.	1	
	9	56372	Adesivo destro	R. trim	Décalcomanie D.	R. Abziehbild	1	
	10	57326	Pannello sinistro	Left panel	Panneau G.	Streifen L.	1	
	11	56374	Adesivo sinistro	L. trim	Décalcomanie G.	L. Abziehbild	1	
	12	58049	Rivestimento sella	Saddle covering	Revetement selle	Sattel-Deckung	1	
	13	N15193-G22	Dado	Nut	Ecrou	Mutter	2	
	14	N1081-G22	Vite	Screw	Vis	Schraube	2	
	15	N15551-G22	Rosetta piana	Flat washer	Rondelle	Scheibe	2	
	16	N1537-G22	Vite	Screw	Vis	Schraube	4	
	17	57902	Adesivo «WORLD CHAMPION REPLICA»	Trim	Décalcomanie	Abziehbild	2	
	18	57904	Adesivo «WMX 125»	Trim	Décalc.	Abziehbild	1	
	19	45491	Guida tubazione freno	Pipe slide	Guide tuyau frein	Rohren-Bremsefuhrungs	1	
	20	45492	Piastrina	Plate	Plaque	Platte	1	
	21	N7104-G19	Vite	Screw	Vis	Schraube	2	
	22	56397	Manuale uso e manutenzione	Owner's manual	Emploi d'entretien	Handbuch	1	
		56402	Manuale di serv.-Libr. uso e manut.(USA)	Owner's service and tuning manual	Emploi d'entretien	Handbuch	1	
	23	30232	Rosetta in gomma	Spring washer	Rondelle élastique	Federscheibe	3	
	24	N15549-G22	Rosetta piana	Flat washer	Rondelle	Scheibe	2	
	25	N15193-G22	Dado	Nut	Ecrou	Mutter	2	
	26	30229	Vite	Screw	Vis	Schraube	2	
	27	45490	Gommino	Rubber	Caoutchouc	Gummistuck	2	
	28	1911	Rosetta piana	Flat washer	Rondelle	Scheibe	2	
	29	57337	Adesivo portanumero	Trim	Décal.	Abziehbild	1	
	30	57925	Semiparafango posteriore parte anteriore	Half-rear fender front side	Démi-garde boue arrière coté av.	Halb-Hinterkotflugel Vorderseite	1	
	31	57323	Semiparafango posteriore parte post.	Half-rear fender rear side	Démi-garde boue arrière coté arrière	Halb-Hinterkotflugel Hinterteil	1	
	32	N15536-G22	Vite	Screw	Vis	Schraube	4	
	33	58805	Adesivo «CAGIVA»	«CAGIVA» Trim	Décalcomanie «CAGIVA»	Abziehbild «CAGIVA»	1	
	34	N15504-G22	Rosetta	Washer	Rondelle	Unterlegscheibe	2	

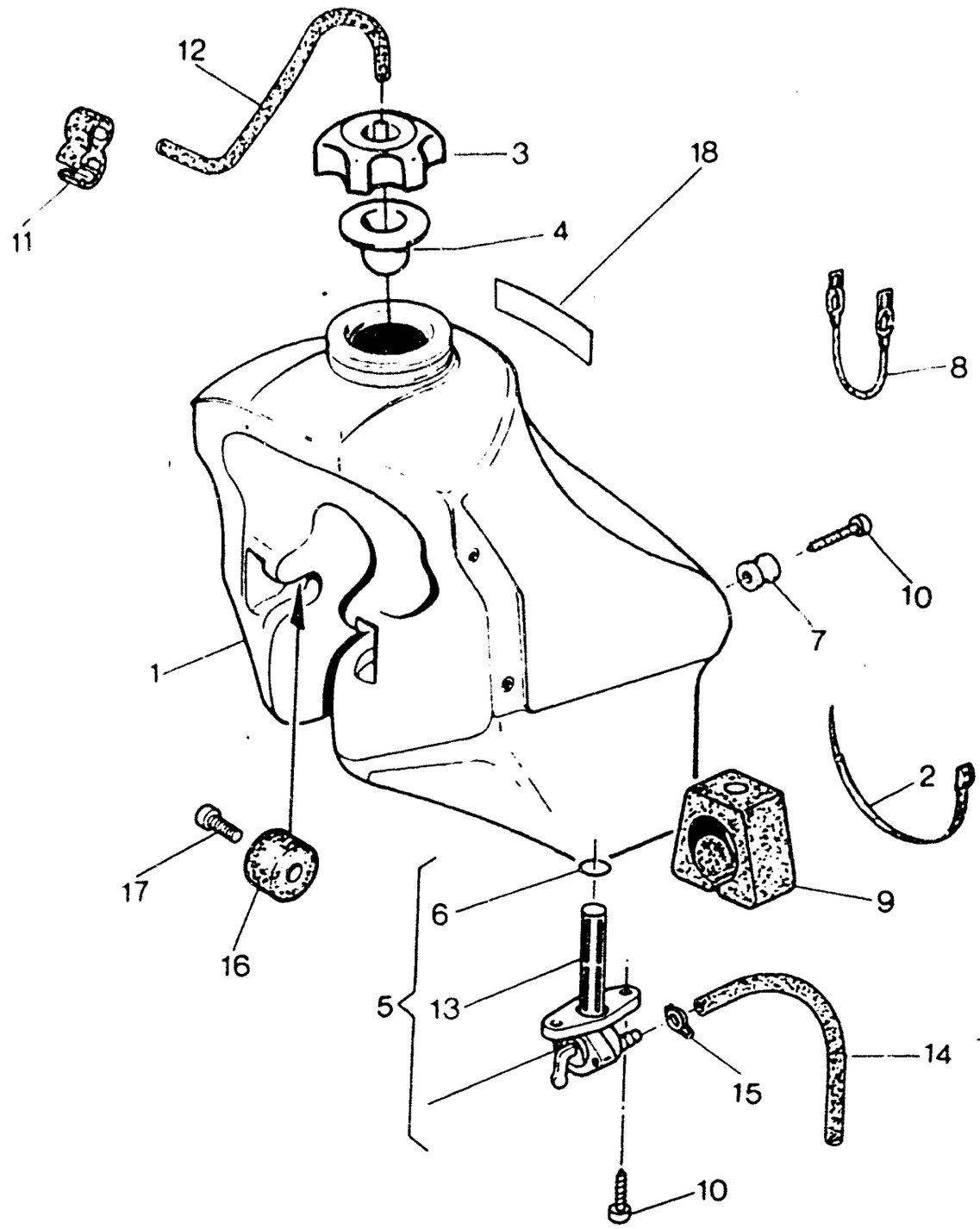
12
11
3
18
4
8
10
7
1
2
17
16
9
6
5
13
14
15
10

SERBATOIO CARBURANTE - GAS TANK
RESERVOIR CARBURANT - KRAFTSTOFFBEHÄLTER

TAVOLA DRAWING TABLE BILD **20** — **WMX 125/88 CROSS**

Note Notes Notes Marke	Index No Pos Pos	Code N Part No N. Cod Best Nr	DENOMINAZIONE	DESCRIPTION	DESIGNATION	BEZEICHNUNG	Q.ty Q.tà Q.te M.ge	Validity Validità Validité Gültig
	1	57328	Serbatoio carburante	Gas tank	Reservoir carburant	Kraftstoffbehalter	1	
	2	21812	Fascetta	Clamp	Collier	Schelle	1	
	3	56380	Tappo	Plug	Bouchon	Verschluss	1	
	4	56381	Guarnizione	Gasket	Joint	Dichtung	1	
	5	57210	Rubinetto completo	Gas valve assy	Robinet compl.	Kraftstoffhahn kpl.	1	
	6	1199	Anello OR	«O» Ring	Joint «OR»	«O» Ring	1	
	7	37637	Boccola posteriore	Bushing	Douille	Buchse	2	
	8	37650	Elastico	Elastic	Elastique	Elastisch	1	
	9	40767	Tampone posteriore	Rear bumper	Tampon arrière	Hinterstopfen	1	
	10	37745	Vite autofilettante	Screw	Vis	Schraube	4	
	11	33536	Attacco sfiato serbatoio	Connection	Attaque	Anschluss	1	
	12	38752	Tubetto sfiato	Exhaust pipe	Tuyau d'échappement	Entluftungsschlauch	1	
	13	38748	Filtro benzina	Fuel filter	Filtre essence	Benzinfilter	1	
	14	57211	Condotto benzina	Gas line	Tuyau carburant	Kraftstoffleitung	1	
	15	18922	Anello elastico	Elastic ring	Bague élastique	Elastischer Ring	1	
	16	40813	Tampone anteriore	Front bumper	Tampon avant	Vorderer Stopfen	2	
	17	N7350-G22	Vite	Screw	Vis	Schraube	2	
	18	57903	Adesivo «MADE IN ITALY»	«MADE IN ITALY» trim	Décalcomanie «MADE IN ITALY»	Abziehbild «MADE IN ITALY»	1	

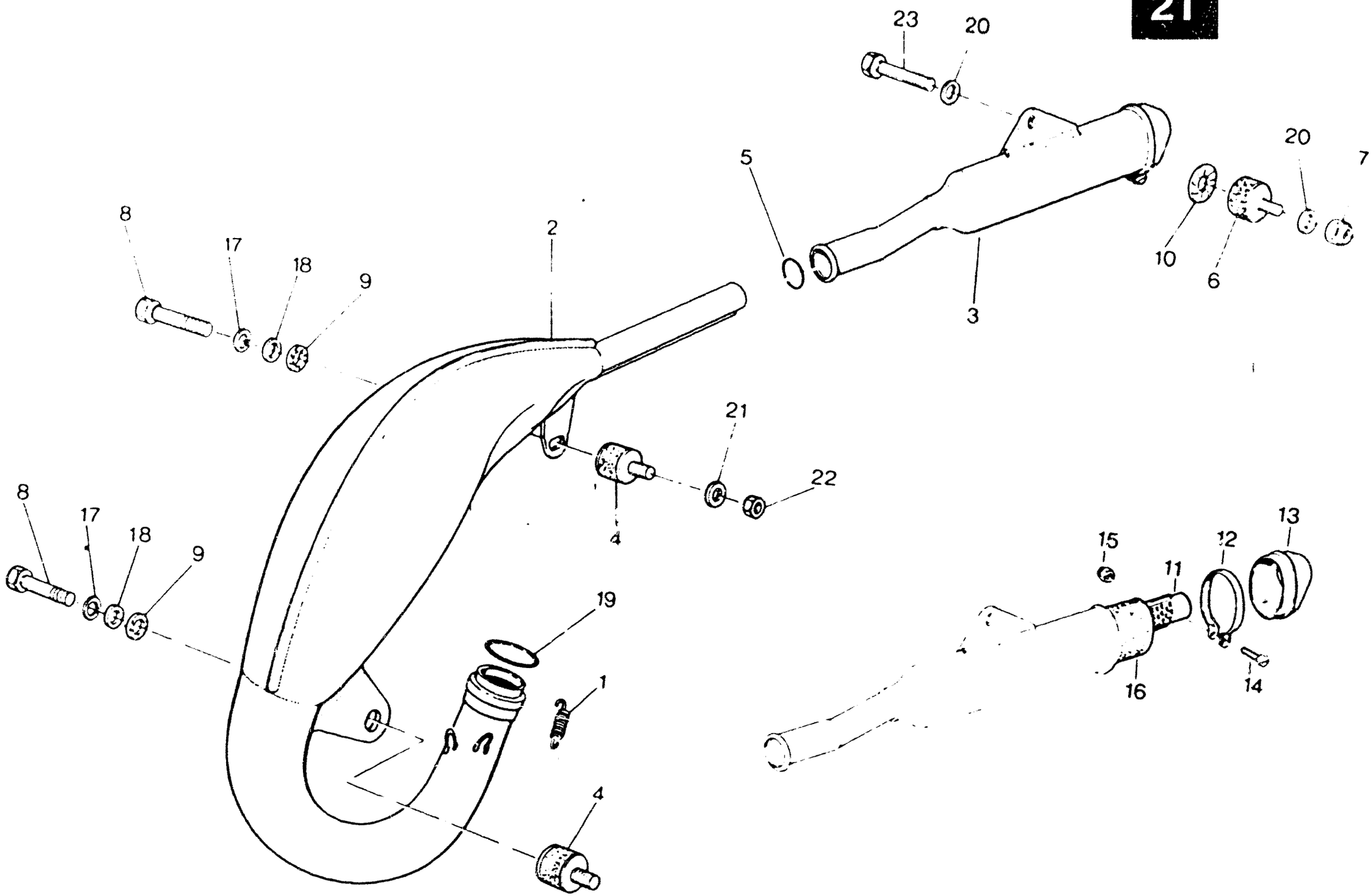
23
20
5
20
7
8
17
18
9
2
10
6
3
21
22
4
8
17
18
9
19
1
4
15
11
12
13
16
14

SCARICO - EXHAUST SYSTEM
TUYAU D'ECHAPPEMENT - AUSPUFFROHR

TAVOLA DRAWING TABLE BILD **21**

WMX 125/88 CROSS

Note Notes Notes Marke	Index No Pos Pos	Code N Part No N Cod Best Nr	DENOMINAZIONE	DESCRIPTION	DESIGNATION	BEZEICHNUNG	Q ty Q tà Q te M ge	Validity Validità Validité Gültig
	1	46169	Molla	Spring	Ressort	Feder	2	
	2	56388	Tubo di scarico	Exhaust pipe	Tuyau d'échappement	Auspuffrohr	1	
	3	56387	Silenziatore completo	Silencer assy	Silencieux compl.	Schalldampfer kpl.	1	
	4	53863	Antivibrante	Damper bushing	Element antivibrant	Vibrierschatzelement	2	
	5	57126	Guarnizione OR	Gasket	Joint	Dichtung	1	
	6	53864	Antivibrante	Damper bushing	Element antivibrant	Vibrierschatzelement	1	
	7	N15195-G22	Dado	Nut	Ecrou	Mutter	1	
	8	N1078-G22	Vite	Screw	Vis	Schraube	2	
	9	43591	Rosetta in amianto	Washer	Rondelle	Scheibe	2	
	10	30809	Rosetta in amianto	Washer	Rondelle	Scheibe	1	
	11	58812	Tubo forato	Tube	Tuyau	Rohr	1	
	12	58814	Fascetta	Clamp	Collier	Schelle	1	
	13	58813	Scodellino	Cap	Coupelle	Hulse	1	
	14	N2900-G19	Vite	Screw	Vis	Schraube	1	
	15	9128	Dado	Nut	Ecrou	Mutter	1	
	16	58811	Lana di roccia	Fiberglass	Laın de verte	Glas Wolle	1	
	17	N15536-G22	Rosetta elastica	Spring washer	Rondelle élastique	Federscheibe	2	
	18	22271	Rosetta piana	Flat washer	Rondelle	Scheibe	2	
	19	38608	Anello OR	«O» Ring	Joint «OR»	«O» Ring	1	
	20	N15506-G22	Rosetta piana	Flat washer	Rondelle	Scheibe	2	
	21	N15504-G22	Rosetta piana	Flat washer	Rondelle	Scheibe	1	
	22	N15193-G22	Dado	Nut	Ecrou	Mutter	1	
	23	N1137-G22	Vite	Screw	Vis	Schraube	1	

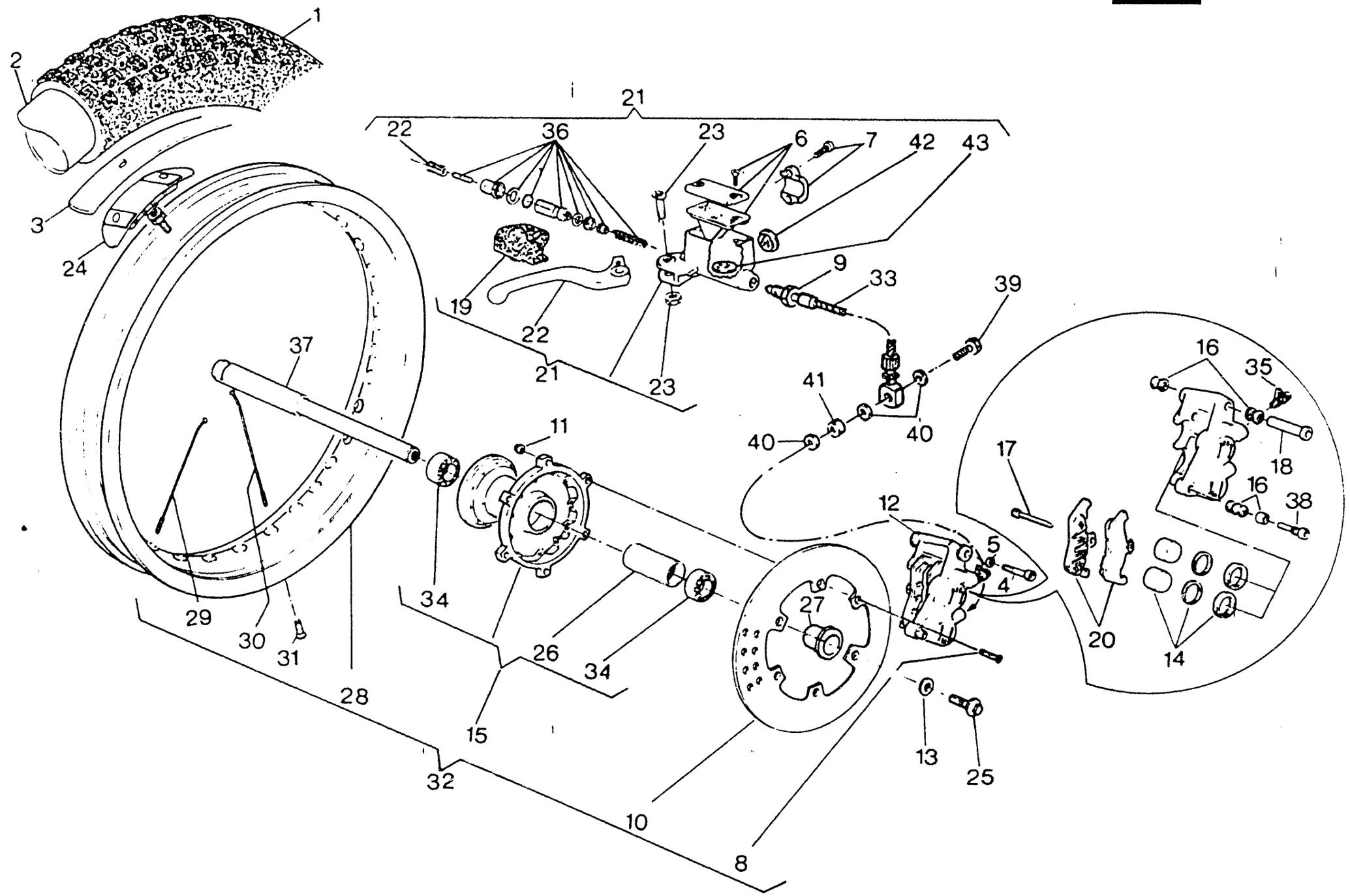
1
2
3
24
21
22
36
23
6
7
42
43
19
22
21
23
9
33
39
37
41
40
40
11
16
35
18
16
38
17
12
5
4
29
30
31
28
34
26
34
27
20
14
15
32
13
25
10
8



RUOTA ANTERIORE - FRONT WHEEL
ROUE AVANT - VORDERRAD

TAVOLA DRAWING TABLE BILD **22** — **WMX 125/88 CROSS**

Note Notes Notes Marke	Index No. Pos. Pos.	Code N. Part. No. N. Cod Best. Nr.	DENOMINAZIONE	DESCRIPTION	DESIGNATION	BEZEICHNUNG	Q.ty Q.tà Q.te M.ge	Validity Validità Validité Gültig
	1	53861	Pneumatico MT44 90/90x21''	Tire	Pneu	Streifen	1	
	2	18648	Camera d'aria	Tube	Chambre à air	Gummischlauch	1	
	3	13346	Fascia copriraggi	Rim strip	Bande	Band	1	
	4	53408	Vite	Screw	Vis	Schraube	1	
	5	N15507-G22	Rosetta piana	Flat washer	Rondelle	Scheibe	1	
	6	46665	Kit tappo	Plug kit	Kit bouchon	Kuhlerschraubensatz	1	
	7	46666	Kit cavallotto	Staple kit	Kit cavalier	Krampensatz	1	
	8	47422	Vite	Screw	Vis	Schraube	6	
	9	56610	Tubo mandata olio	Pipe	Tuyau	Verbindung	1	
	10	53165	Disco freno	Brake disc	Disque frein	Bremsscheibe	1	
	11	40719	Dado	Nut	Ecrou	Mutter	6	
	12	51964	Pinza freno	Brake caliper	Caliper frein	Bremssattel	1	
	13	48772	Rosetta	Washer	Rondelle	Scheibe	1	
	14	53251	Gruppo guarnizioni e pistoni	Gasket set	Jeu joints	Dichtunssatz	1	
	15	53872	Mozzo ant. completo	Hub assy	Moyeu compl.	Radnabe kpl.	1	
	16	53401	Gruppo cuffia guida	Camer guide group	Groupe gasche-guide	Hambefuhrung gruppe	1	
	17	53256	Perno ritegno pastiglie	Pin	Pivot	Stift	1	
	18	53405	Guida principale	Guide	Guide	Fuhrung	1	
	19	46667	Protezione leva	Lever guard	Protection levier	Hebelschutz	1	
	20	53406	Coppia pastiglie	Pads couple	Couple pastilles	Bremsbelag	1	
	21	56609	Pompa comando freno ant.	Front brake pump	Pompe frein av.	Vorderbremspumpe	1	
	22	46644	Leva completa di grano	Lever assy	Levier compl.	Hebel kpl.	1	
	23	46664	Kit perno leva	Pin, lever kit	Kit pivot levier	Stifthebelsatz	1	
	24	49036	Staffa fermacopertone	Tire blend clamp	Plaque d'arret pneu	Sicherungsplatte	1	
	25	48773	Vite fiss. perno ruota	Screw	Vis	Schraube	1	
	26	53874	Distanziale interno	Spacer	Entretoise	Distanzstuck	1	
	27	53796	Distanziale	Spacer	Entretoise	Distanzstuck	1	
	28	53504	Cerchio WM1/1,6x21''	Rim	Jante	Felge	1	
	29	53790	Raggio destro	R. Spoke	Rayon D.	Speiche R.	18	
	30	53791	Raggio sinistro	L. Spoke	Rayon G.	Speiche L.	18	
	31	N29004	Nipplo	Nipple	Nipple	Nippel	36	
	32	53871	Ruota ant. completa senza pneumatico	Front wheel assy	Roue avant compl.	Vorderrad kpl.	1	

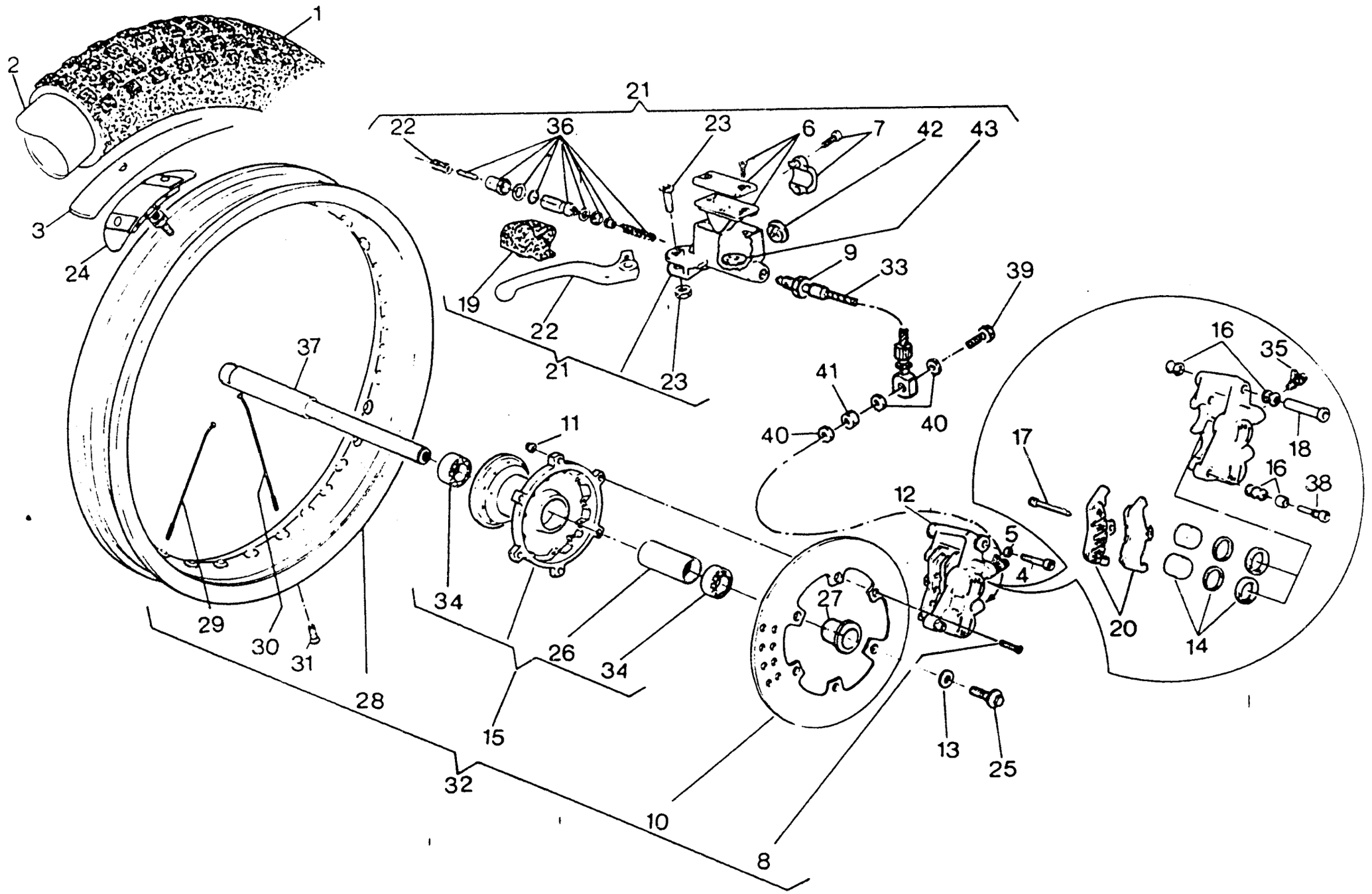
1
2
3
24
21
22
36
23
6
7
42
43
9
33
39
19
22
21
23
37
41
40
40
16
35
18
16
38
17
11
12
5
4
27
34
26
34
29
30
31
28
15
32
10
8
13
25
20
14



RUOTA ANTERIORE - FRONT WHEEL
ROUE AVANT - VORDERRAD

TAVOLA DRAWING TABLE BILD **22**

WMX 125/88 CROSS

Note Notes Notes Marke	Index No. Pos. Pos.	Code N. Part. No N. Cod Best. Nr	DENOMINAZIONE	DESCRIPTION	DESIGNATION	BEZEICHNUNG	Q.ty Q.tà Q.té M.ge	Validity Validità Validité Gültig
	33	56611	Guaina	Sheate	Gaine	Mantel	1	
	34	43426	Cuscinetto	Bearing	Roulement	Lager	2	
	35	53258	Gruppo revisione spurgo	Screw kit	Kit de jeu	Schraubenrrep-Satz	1	
	36	46645	Gruppo revisione guarnizioni	Seal set	Kit de joints	Dichtungsatz	1	
	37	53795	Perno ruota	Axle	Axe	Stift	1	
	38	57342	Perno fiss. pinza	Pin	Pivot	Stift	1	
	39	55259	Bocchettone	Smal opening	Vis de pass	Verschlusstopfen	1	
	40	21480	Rosetta di tenuta	Washer	Rondelle	Scheibe	3	
	41	56612	Distanziale	Spacer	Entretoise	Distanzstuck	1	
	42	57343	Oblò	Porthole	Hublot	Kontrolloffnung	1	
	43	57344	Antiemulsione	Antiemussion sponge	Eponge anti-emulsion	eulsionswidriger, Schwamm	1	

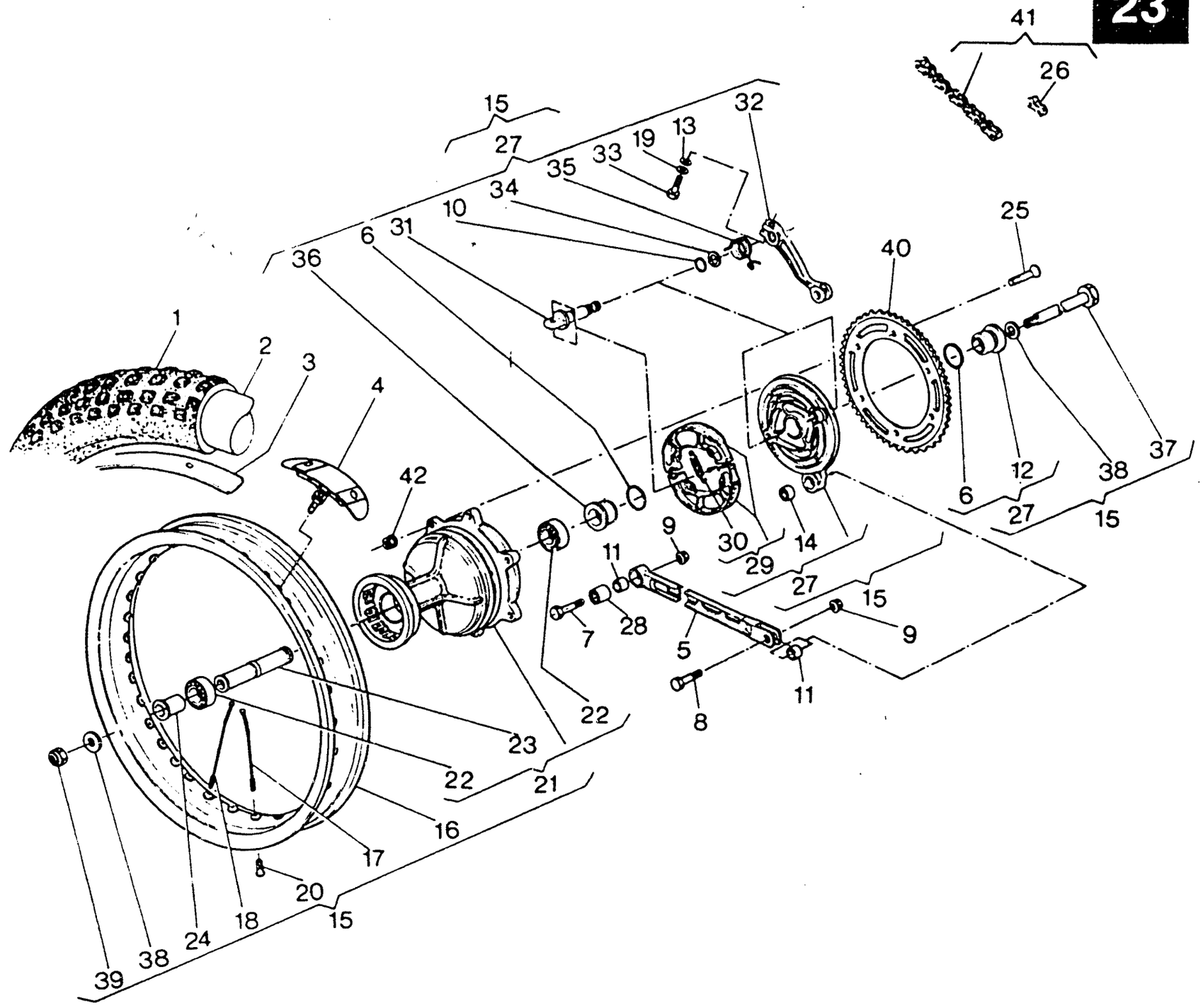
41
26
15
27
32
13
19
33
35
34
10
31
6
36
25
40
1
2
3
4
42
37
38
12
6
27
15
9
30
14
29
27
15
11
28
7
5
9
11
8
22
23
22
21
16
17
20
15
18
24
38
39



RUOTA POSTERIORE - REAR WHEEL
ROUE ARRIÈRE - HINTERRAD

TAVOLA DRAWING TABLE BILD **23** — **WMX 125/88 CROSS**

Note Notes Notes Marke	Index No Pos. Pos	Code N. Part No N. Cod Best. Nr.	DENOMINAZIONE	DESCRIPTION	DESIGNATION	BEZEICHNUNG	Q.ty Q.tà Q.te M.ge	Validity Validità Validité Gültig
	1	53862	Pneumatico 110/100x18'' MT32	Tire	Pneu	Reifen	1	
◇		58009	Pneumatico 4.00x18 Deltacross (USA)	Tire	Pneu	Reifen	1	
◇		53862	Pneumatico 4.25x18 Sandcross (USA)	Tire	Pneu	Reifen	1	
	2	33607	Camera d'aria	Tube	Chambre à air	Gummischlauch	1	
	3	1688	Fascia copriraggi	Rim strip	Bande	Band	1	
	4	49035	Staffa bloccaggio pneumatico	Stirrup	Etrier	Strupp	1	
	5	43595	Tirante	Tie rod	Tirant	Strippe	1	
	6	41693	Anello OR	«O» Ring	Joint «OR»	«O» Ring	2	
	7	43914	Vite	Screw	Vis	Schraube	1	
	8	N1146-G22	Vite	Screw	Vis	Schraube	1	
	9	40720	Dado	Nut	Ecrou	Mutter	2	
	10	23114	Anello OR	«O» Ring	Joint «OR»	«O» Ring	1	
	11	41720	Distanziale	Spacer	Entretoise	Distanzstuck	2	
	12	48774	Distanziale	Spacer	Entretoise	Distanzstuck	1	
	13	N15504-G22	Rosetta piana	Flat washer	Rondelle	Scheibe	1	
	14	41694	Cuscinetto a rullini	Needle bearing	Roulement à aiguilles	Nadelkafig	1	
	15	48787	Assieme ruota posteriore senza corona e pneumatico	Rear wheel assy without Sprocket and tire	Roue AR compl. sans couronne et pneu	Hinterrad kpl. ohne Kranz und Reifen	1	
	16	49598	Cerchio WM2/1,85x18''	Rim	Jante	Felge	1	
	17	41674	Raggio lato corona	Spoke	Rayon	Speiche	18	
	18	41675	Raggio lato flangia	Spoke	Rayon	Speiche	18	
	19	N15536-G22	Rosetta elastica	Spring washer	Rondelle élastique	Federscheibe	1	
	20	N29004	Nipplo	Nipple	Nipple	Nippel	36	
	21	42177	Mozzo completo	Front hub assy	Moyeu compl.	Radnabe kpl.	1	
	22	41681	Cuscinetto	Bearing	Roulement	Lager	2	
	23	42175	Distanziale interno	Spacer	Entretoise	Distanzstuck	1	
	24	42179	Distanziale esterno	Spacer	Entretoise	Distanzstuck	1	
	25	40796	Vite	Screw	Vis	Schraube	6	
	26	56767	Giunto Catena	Master link	Accouplement	Kupplung	1	
	27	48786	Assieme coperchio porta ceppi	Side plate assy	Couvercle compl.	Deckel kpl.	1	
	28	41694	Cuscinetto a rullini	Needle bearing	Roulement à aiguilles	Nadelkafig	1	
	29	41686	Ceppi freno compl.	Brake shoe assy	Sabots de frein compl.	Bremsbacke kpl.	1	
	30	38586	Molla	Spring	Ressort	Feder	2	

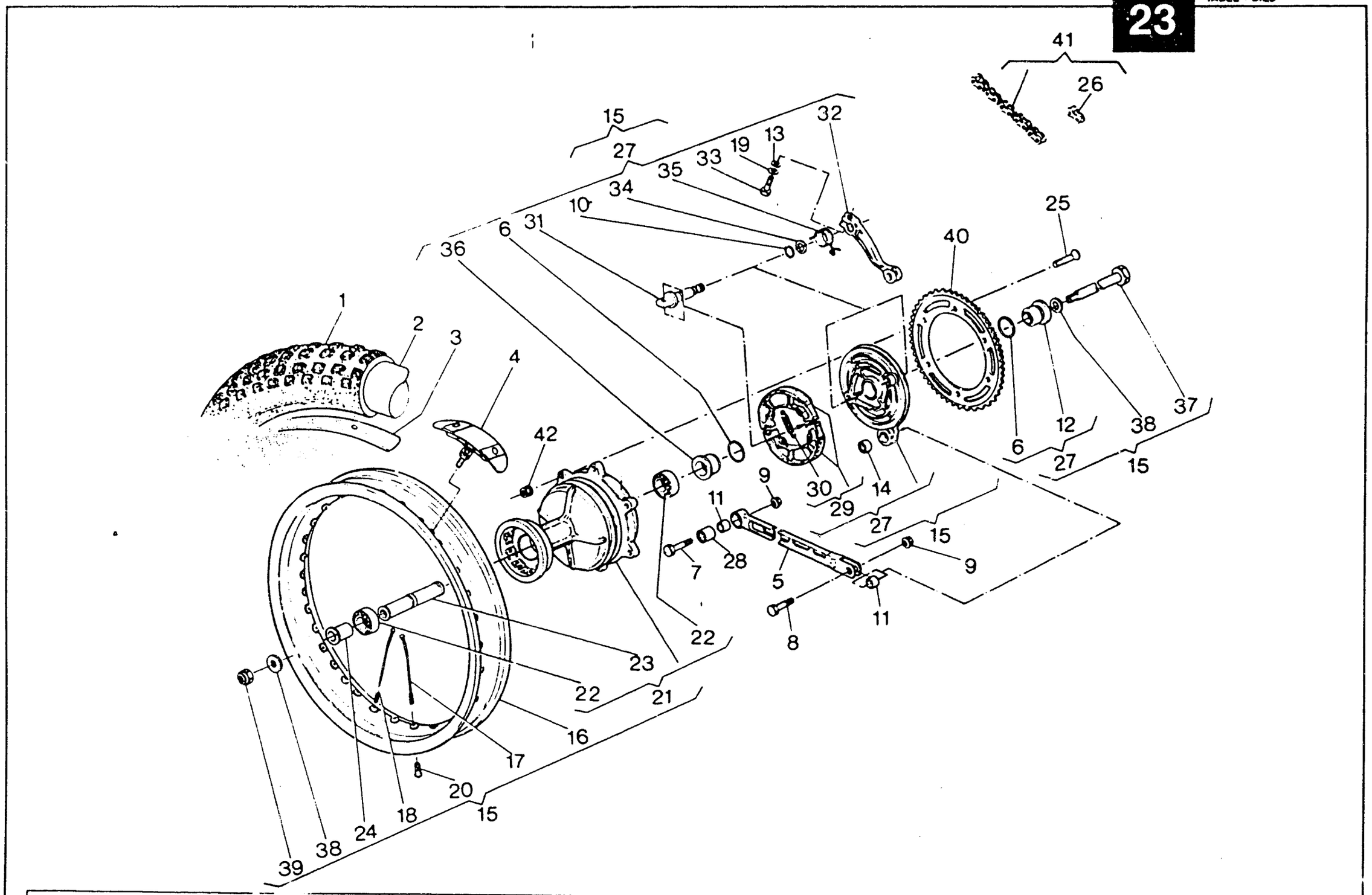
41
26
15
27
32
13
19
33
35
34
10
31
6
36
25
40
1
2
3
4
42
12
38
37
6
27
15
30
29
14
9
11
27
15
9
28
7
5
11
8
22
23
22
21
16
17
20
15
18
24
38
39

RUOTA POSTERIORE - REAR WHEEL
ROUE ARRIÈRE - HINTERRAD

TAVOLA DRAWING TABLE BILD **23** — **WMX 125/88 CROSS**

Note Notes Notes Marke	Index No. Pos. Pos.	Code N. Part. No. N. Cod Best. Nr	DENOMINAZIONE	DESCRIPTION	DESIGNATION	BEZEICHNUNG	Q.ty Q.tà Q.te M.ge	Validity Validità Validité Gültig
	31	41690	Camma	Cam	Came	Nocken	1	
	32	46913	Leva comando portaceppi	Lever	Levier	Steuerhebel	1	
	33	N1083-G22	Vite	Screw	Vis	Schraube	1	
	34	9854	Rosetta	Washer	Rondelle	Scheibe	1	
	35	57194	Molla	Spring	Ressort	Feder	1	
	36	48775	Distanziale	Spacer	Entretoise	Distanzstuck	2	
	37	43943	Perno ruota	Axle	Axe	Stift	1	
	38	31492	Rosetta	Washer	Rondelle	Scheibe	2	
	39	46327	Dado	Nut	Ecrou	Mutter	1	
	40	41698	Corona Z=52 (di serie)	Sprocket (standard)	Couronne (en série)	Kranz (Hintereinander)	1	
		41696	Corona Z=50	Sprocket	Couronne	Kranz	1	
		41697	Corona Z=51	Sprocket	Couronne	Kranz	1	
		41699	Corona Z=53	Sprocket	Couronne	Kranz	1	
		41700	Corona Z=54	Sprocket	Couronne	Kranz	1	
	41	56768	Catena REGINA 5/8"x 6,5	Chain	Chaine	Ketten	1	
	42	43283	Dado	Nut	Ecrou	Mutter	6	
			◇: In alternativa	In alternative	En alternative	Die Auswahl		

DISEGNO DRAWING DESSIN ZEICHNUNG	TAVOLA DRAWING TABLE BILD	INDEX NO. POS. N.
1199	20	6
1261/20	10	26
1261/30	10	26
1261/50	10	26
1261/80	10	26
1261/100	10	25
1261/100	10	26
1412	16	58
1676	14	20
1688	23	3
1911	14	3
1911	19	28
2124	5	7
2709	10	20
2709	11	11
4167	16	38
4553/30	7	6
4553/60	7	6
4553/80	7	6
4646	15	3
5761/45	12	7
5761/45	12	7
5761/50	12	7
5934	16	29
6096/8	9	4
6597	5	3
6597	6	3
6725/3	5	19
6925	18	9
7719	5	10
7989/3	9	25
7989/5	9	24
7989/8	9	25
7989/10	9	25
9128	21	15
9671	7	21
9854	23	34
10290	5	6
10904/3	7	3
11524	5	18
11794/3	2	24
11794/4	2	24
11794/6	2	24
11974/5	2	24
12041/185	12	6
12041/188	12	6
12041/190	12	6
12041/192	12	6
12041/195	12	6
12041/198	12	6
12041/198	12	6
12041/198	12	6
12041/200	12	6
12041/200	12	6
12041/200	12	6
12041/202	12	6
12041/205	12	6
12723	18	8
13346	22	3
14668	14	31
14822	4	33
15397	15	91
17040	10	4
18048	13	12
18648	22	2
18922	20	15
19563	8	6
19620	5	20
19789	9	33
21480	22	40
21810	11	13
21811	11	15
21812	17	20
21812	20	2
21929/1	2	22
21929/2	2	22
21929/3	2	22
21929/4	2	22
21929/5	2	22
22271	21	18
22613	4	13
22946	6	18
23114	23	10
23158	11	9
25044	8	3
25397	2	13
27142	14	25
27143	14	26
27521	2	28
27910/49	12	3
27960	6	14
28055/30	9	26
28055/80	9	26
28055/100	9	26
29116	15	1
29117	15	2
29665/4	12	10
29861	10	23
30229	19	26
30232	19	23
30793	9	10
30809	21	10
30820	8	17
31128	15	89
31388	6	15
31485	8	18
31492	23	38
31743	9	29
31748	3	13
31748	5	12
31748	6	8
31756/3	4	29
31768	9	6
31773	9	21
31813	8	7
31830	8	16
32064	16	23
32065	16	24
32069/80	16	50
32069/100	16	50
32069/120	16	50
32203	7	19
32389	5	5
32389	5	25
32907	16	64
33055	1	7
33192	8	9
33303	9	32
33424	9	28
33427	9	28
33536	20	11
33607	23	2
33683	16	26
33781	8	19
34013	8	2
34064	5	13
34067	5	11
34083	4	28
34087	8	20
34204	5	2
34292/3	3	2
34292/4	3	2
34292/5	3	2
34292/6	3	2
34358	2	6
34451	6	5
34475	5	30
35106	8	15
35109	8	14
35353	12	21
35408	2	17
35620	3	6
35900	16	22
36334	3	9
36357	5	15
36430/5	9	17
36430/6	9	17
36430/7	9	17
36430/8	9	17
36430/10	9	9
36440	5	8
36441	9	27
36459	9	23
36461	10	8
36462	10	10
36463	10	9
36653	5	24
37078	2	16

DISEGNO DRAWING DESSIN ZEICHNUNG	TAVOLA DRAWING TABLE BILD	INDEX NO. POS. N.	DISEGNO DRAWING DESSIN ZEICHNUNG	TAVOLA DRAWING TABLE BILD	INDEX NO. POS. N.	DISEGNO DRAWING DESSIN ZEICHNUG	T A DRAWING TABLE BILD	INDEX NO. POS. N.	DISEGNO DRAWING DESSIN ZEICHNUNG	TAVOLA DRAWING TABLE BILD	INDEX NO. POS. N.
37120	6	9	38519	6	19	39338/4	9	16	41697	23	40
37135	6	17	38520	2	4	39338/5	7	2	41698	23	40
37136	5	27	38520	6	11	39338/5	9	16	41699	23	40
37198	5	14	38534	2	9	39630	2	10	41700	23	40
37622	13	2	38535	2	12	39876	8	1	41707	16	5
37632	13	4	38549	4	32	39899	2	11	41712	16	15
37636	19	6	38550	4	34	39900	11	1	41714	16	31
37636	4	1	38551	4	31	39916	4	26	41720	23	11
37637	20	7	38552	4	27	39930	9	2	42022	16	30
37650	20	8	38586	23	30	39931	9	3	42022	16	32
37656	19	7	38608	21	19	39932	9	8	42023	11	3
37656	4	2	38610	7	1	39934	9	13	42023	16	54
37745	16	46	38612	7	4	39936	9	34	42024	16	6
37745	20	10	38613	7	8	39937	9	14	42027	16	18
37746	13	9	38614	7	5	39939	9	22	42028	16	9
37906	13	7	38615	7	11	39940	9	19	42029	16	21
37947	13	11	38616	7	9	40220	8	13	42030	16	11
37961	15	10	38617	7	13	40393	9	20	42175	23	23
38110/30	9	18	38618	7	16	40684	17	6	42177	23	21
38110/80	9	18	38620	7	17	40719	14	14	42179	23	24
38110/90	9	18	38622	7	14	40719	22	11	42215/1	2	29
38110/100	9	18	38623	7	15	40720	14	22	42215/2	2	29
38110/110	9	18	38624	7	20	40720	16	57	42215/3	2	29
38115	16	40	38706	10	5	40720	23	9	42215/4	2	29
38214	6	4	38707	10	7	40767	20	9	42215/5	2	29
38215	6	2	38708	10	13	40796	23	25	42240	3	8
38216	4	30	38711	10	3	40813	20	16	42278	3	16
38265	3	10	38712	10	2	40907	1	1	42487	10	19
38388	8	4	38713	10	14	40913	6	6	42548	9	5
38389	8	22	38721	10	11	41100	9	12	42643	5	23
38397	3	1	38726	8	11	41107	10	1	42672	18	13
38419/3	3	17	38727	8	12	41512	16	13	42673	18	12
38419/4	3	17	38728	10	16	41512	18	11	43067	2	15
38419/5	3	17	38748	20	13	41674	23	17	43121	4	36
38419/6	3	17	38752	20	12	41675	23	18	43122	4	8
38419/7	3	17	38797	17	12	41681	23	22	43123	4	11
38419/8	3	17	38798	17	13	41686	23	29	43124	4	10
38438	8	10	38799	17	15	41690	23	31	43159	16	12
38515	5	26	38802	17	14	41693	23	6	43283	23	42
38516	5	4	38805	17	8	41694	23	28	43426	22	34
38518	5	22	38956	16	7	41694	23	14	43441	14	1
38519	3	14	39338/3	9	16	41696	23	40	43474	14	7

DISEGNO DRAWING DESSIN ZEICHNUNG	TAVOLA DRAWING TABLE BILD	INDEX NO. POS. N.	DISEGNO DRAWING DESSIN ZEICHNUNG	TAVOLA DRAWING TABLE BILD	INDEX NO. POS. N.	DISEGNO DRAWING DESSIN ZEICHNUG	TAVOLA DRAWING TABLE BILD	INDEX NO. POS. N.	DISEGNO DRAWING DESSIN ZEICHNUNG	TAVOLA DRAWING TABLE BILD	INDEX NO. POS. N.
43496	14	13	45492	19	20	48770	16	37	50478	12	44
43524	16	1	45495	16	53	48772	22	13	50481	12	33
43534	16	4	45497	16	51	48773	22	25	50482	12	34
43535	16	28	45498	14	29	48774	23	12	50483	12	35
43537	16	55	45499	14	24	48775	23	36	50489	12	5
43538	16	19	46140	16	34	48786	23	27	50490/60	12	8
43584	18	16	46145	17	19	48787	23	15	50491/350	12	9
43587	18	4	46169	21	1	48837	14	23	50660	16	33
43591	21	9	46171	16	27	48838	14	4	50719	16	59
43595	23	5	46172	16	52	48840	18	15	50774	14	2
43634	4	19	46225	10	18	48888	17	7	51964	22	12
43637	4	5	46226	10	17	48915	17	11	51986	12	14
43638	4	22	46327	23	39	48916	17	16	51987	12	15
43639	4	6	46383	11	12	48917	17	5	52183	13	1
43640	4	14	46412	1	8	48918	17	10	52609	4	25
43714	4	17	46644	22	22	48954	3	15	52688	4	4
43715	4	12	46645	22	36	48955	3	19	52689	4	3
43716	4	9	46664	22	23	48956	3	4	52702	6	1
43717	4	7	46665	22	6	48957	3	3	53023/3	2	8
43718	1	3	46666	22	7	48962	11	2	53023/4	2	8
43719	1	2	46667	22	19	48971	13	5	53023/5	2	8
43720	1	4	46860	5	31	49035	23	4	53023/6	2	8
43823	1	5	46913	23	32	49036	22	24	53023/8	2	8
43824	1	6	46965	6	13	49465	9	1	53145/0	2	5
43825	18	1	47160	10	27	49466	9	11	53145/1	2	5
43914	23	7	47282	8	8	49487	16	61	53145/1	2	5
43943	23	37	47422	22	8	49493	16	62	53145/2	2	5
43944	14	27	47496	10	12	49598	23	16	53145/2	2	5
43945	14	28	47519	9	7	49722	4	35	53145/3	2	5
43946	14	8	47520	9	15	49792	2	3	53145/4	2	5
43947	14	6	47571	16	35	50462	12	12	53150	15	11
43980	4	15	47853	10	22	50463	12	17	53151	15	17
43981	4	16	48435	16	8	50465	12	19	53153	15	9
44014	14	23	48436	16	10	50466	12	20	53154	15	12
44091	13	3	48530	14	9	50467	12	22	53155	15	14
44314	11	8	48531	14	10	50468	12	23	53156	15	13
44978	6	12	48533	14	11	50469	12	24	53157	15	15
45022	5	21	48534	14	12	50471	12	26	53165	22	10
45062	8	5	48535	14	15	50472	12	27	53187	2	21
45381	2	25	48661	17	1	50473	12	28	53192/1	2	23
45490	19	27	48752	18	5	50475	12	30	53192/2	2	23
45491	19	19	48753	18	10	50476	12	31	53192/3	2	23

DISEGNO DRAWING DESSIN ZEICHNUNG	TAVOLA DRAWING TABLE BILD	INDEX NO POS N.	DISEGNO DRAWING DESSIN ZEICHNUNG	TAVOLA DRAWING TABLE BILD	INDEX NO. POS. N.	DISEGNO DRAWING DESSIN ZEICHNUG	TAVOLA DRAWING TABLE BILD	INDEX NO. POS. N	DISEGNO DRAWING DESSIN ZEICHNUNG	TAVOLA DRAWING TABLE BILD	INDEX NO POS N
53192/4	2	23	53979	15	48	54011	15	83	56381	20	4
53192/5	2	23	53980	15	49	54012	15	84	56387	21	3
53219	5	17	53981	15	50	54013	15	85	56388	21	2
53223	2	1	53983	15	52	54014	15	58	56394	16	60
53227	2	7	53984	15	53	54015/25	15	74	56397	19	22
53251	22	14	53985	15	54	54015/50	15	74	56402	19	22
53256	22	17	53986	15	55	54015/100	15	74	56604	2	20
53258	22	35	53987	15	56	54025	2	14	56609	22	21
53401	22	16	53988/1645	15	59	54274	17	1	56610	22	9
53405	22	18	53988/1940	15	59	54360	14	25	56611	22	33
53406	22	20	53988/2050	15	59	54397	15	27	56612	22	41
53408	22	4	53988/2245	15	59	55071	2	27	56613	17	2
53504	22	28	53988/2550	15	59	55072	2	26	56614	17	3
53790	22	29	53991/14	15	62	55093	2	30	56628	16	25
53791	22	30	53991/16	15	62	55259	22	39	56631	15	60
53795	22	37	53991/18	15	62	55764	15	57	56632	15	29
53796	22	27	53991/20	15	62	55765	15	4	56767	23	26
53861	22	1	53991/22	15	62	55774/1	15	86	56768	23	41
53862	23	1	53991/24	15	62	55774/3	15	86	56834	6	20
53862	23	1	53992	15	63	55774/5	15	86	57126	21	5
53863	21	4	53993	15	64	55774/10	15	86	57145	5	1
53864	21	6	53994	15	65	55775	15	88	57194	23	35
53871	22	32	53995	15	66	55776/3	15	87	57210	20	5
53872	22	15	53996	15	67	55776/5	15	87	57211	20	14
53874	22	26	53997	15	68	56003	15	19	57219	17	9
53961	15	30	53998	15	69	56004	15	20	57238	12	46
53962	15	31	53999	15	70	56005	15	24	57323	19	31
53963	15	32	54000	15	71	56201	15	29	57324	19	8
53964	15	33	54001	15	72	56202	15	60	57326	19	10
53965	15	34	54002/4241	15	73	56326	16	2	57327	19	2
53966	15	35	54002/4443	15	73	56329	16	3	57328	20	1
53967	15	36	54002/4446	15	73	56360	16	41	57337	19	29
53968	15	37	54002/4545	15	73	56361	16	49	57342	22	38
53969	15	38	54002/4645	15	73	56362	16	45	57343	22	42
53970	15	39	54003	15	75	56363	16	56	57344	22	43
53972	15	41	54004	15	76	56364	16	48	57370	12	47
53973	15	42	54005	15	77	56365	16	43	57401	12	16
53974	15	43	54006	15	78	56366	16	44	57447	11	8
53975	15	44	54007	15	79	56368	16	47	57584	15	5
53976	15	45	54008	15	80	56372	19	9	57587	15	6
53977	15	46	54009	15	81	56374	19	11	57596	19	1
53978	15	47	54010	15	82	56380	20	3	57607/35	12	2

DISEGNO DRAWING DESSIN ZEICHNUNG	TAVOLA DRAWING TABLE BILD	INDEX NO. POS. N.
57607/40	12	2
57609	12	11
57610	12	40
57683	14	1
57789	10	15
57902	19	17
57903	20	18
57904	19	18
57925	19	30
58009	23	1
58013	17	18
58014	17	4
58032	16	47
58034	16	47
58047	19	3
58049	19	12
58050	19	2
58144/264	12	4
58144/266	12	4
58647	12	46
58648	12	46
58660	12	13
58661	12	38
58670/37 *	12	1
58671	12	43
58672	12	42
58673	12	45
58719	13	6
58731	15	40
58732	15	61
58733	15	51
58734	15	8
58734/1	15	90
58734/3	15	90
58734/5	15	90
58738	12	36
58805	19	33
58811	21	16
58812	21	11
58813	21	13
58814	21	12
N1061-G22	15	21
N1072-G22	19	5
N1077-G22	5	28
N1078-G22	21	8
N1079-G22	11	10
N1079-G22	16	17
N1079-GO	10	6
N1081-G22	10	24
N1081-G22	18	2
N1081-G22	19	14
N1081-G22	8	21
N1083-G22	23	33
N1085-G22	18	14
N1089-G22	16	16
N1137-G22	21	23
N1140-G22	14	18
N1146-G22	23	8
N1150-G22	14	30
N1152-G22	14	19
N1153-G22	14	16
N1532-G22	3	12
N1537-G22	19	16
N2482-G22	9	30
N2487-G22	11	5
N2489-G22	3	18
N2505-G22	5	29
N2509-G22	17	17
N2509-G22	2	18
N2509-G22	6	7
N2510-G22	15	28
N2511-G22	2	2
N2511-G22	4	23
N2512-G22	5	9
N2514-G22	5	16
N2515-G22	4	18
N2517-G22	4	24
N2556-G22	15	18
N2558-G22	15	7
N2569-G22	14	21
N2870-G22	3	7
N2900-G19	21	14
N3209-G22	15	25
N7104-G19	19	21
N7330-G22	3	11
N7330-G22	3	20
N7335-G22	6	10
N7335-G22	6	21
N7350-G22	20	17
N15031-G22	3	5
N15033-G22	18	3
N15064-G22	14	17
N15064-G22	16	39
N15066-G22	16	63
N15192-G22	15	23
N15193-G22	19	13
N15193-G22	19	25
N15193-G22	21	22
N15193-G22	4	21
N15195-G22	21	7
N15197-G22	15	16
N15213-G22	16	36
N15503-G22	11	7
N15503-G22	15	22
N15503-G22	15	26
N15503-G22	9	31
N15504-G22	16	14
N15504-G22	18	7
N15504-G22	2	19
N15504-G22	21	21
N15504-G22	21	21
N15504-G22	23	13
N15504-G22	6	22
N15504-G22	19	34
N15506-G22	14	5
N15506-G22	21	20
N15507-G22	22	5
N15508-G22	16	20
N15536-G22	11	14
N15536-G22	19	32
N15536-G22	21	17
N15536-G22	23	19
N15548-G22	13	8
N15548-G22	16	42
N15549-G22	13	10
N15549-G22	19	4
N15549-G22	19	24
N15549-G22	4	20
N15551-G22	19	15
N15580	6	16
N15766-G22	11	6
N20067-G22	18	6
N21002	11	4
N21202-GO	10	21
N21202-GO	7	22
N21204-GO	7	10
N21206	7	7
N21213	7	12
N21507	7	18
N29004	22	31
N29004	23	20

CARATTERISTICHE TECNICHE - TECHNICAL DATA
DONNEES TECHNIQUES - TECHNISCHE DATEN

TAVOLA DRAWING TABLE BILD **24** — **WMX 125/88 CROSS**

MOTORE
Tipo	monocilindrico 2 tempi con valvola C.T.S. sullo scarico
Raffreddamento	a liquido
Alesaggio	mm 56
Corsa	mm 50,6
Cilindrata	cm³ 124,63
Rapporto di compressione	15:1
Avviamento	a pedale

LUBRIFICAZIONE
Motore	miscela benzina-olio 2% (rodaggio 3%)
Trasmissione primaria/ Cambio velocità	mediante l'olio contenuto nel basamento

ACCENSIONE
Tipo	Elettronica
Anticipo all'accensione	20° P.P.M.S. (corsa pistone= 1,85 mm)
Distanza elettrodi candela	mm 0,5

ALIMENTAZIONE
Diametro diffusore carburatore	mm 37
Getto massimo	190 (USA - West Coast in dotazione 185, 188, 192, 195) 198 (I; in dotazione 192, 195, 200) 198-200 (USA - East Coast in dotazione 185, 188, 192, 195) 205 (B, DK, GB, N, NL, S, SF; in dotazione 198, 200, 202)
Getto starter	60
Getto minimo	45 (I, USA) 50 (B, DK, GB, N, NL, S, SF; in dotazione 45)
Valvola gas	35 (I, B, DK, GB, N, NL, S, SF) 40 (USA)
Spillo conico	K 49
Tacca fiss. spillo conico	2ª (USA - West Coast) 3ª (I, USA - East Coast) 4ª (B, DK, GB, N, NL, S, SF)
Polverizzatore	DQ 264 (DQ 266 in dotazione per B, DK, GB, N, NL, S, SF)
Galleggiante	4,5 g
Vite aria aperta di giri	1 e 1/2

TRASMISSIONE PRIMARIA
Pignone motore	Z18
Corona frizione	Z64
Rapporto di trasmissione	3,555

ENGINE
Type	two-strokes single cylinder by CTS valve on the exhaust
Cooling	by liquid
Bore	mm 56
Stroke	mm 50,6
Piston Displacement	cm³ 124,63
Compression ratio	15:1
Starting	kick start

LUBRIFICATION
Engine	by a variable capacity oil pump 2% (running 3%)
Primary drive trasmission/ Gearbox	by the oil contained in the crankcase

IGNITION
Type	Electronic
Ignition Timing	20° B.T.D.C. (piston stroke= 1,85 mm)
Spark plug gap	mm 0,5

CARBURETOR
Carburetor Venturi Diameter	mm 37
High Speed Jet	190 (USA - West Coast series 185, 188, 192, 195) 198 (I; series 192, 195, 200) 198-200 (USA - East Coast series 185, 188, 192, 195) 205 (B, DK, GB, N, NL, S, SF; series 198, 200, 202)
Starter jet	60
Low Speed Jet	45 (I, USA) 50 (B, DK, GB, N, NL, S, SF; series 45)
Throttle Piston	35 (I, B, DK, GB, N, NL, S, SF) 40 (USA)
Metering Pin	K 49
Metering Pin position	2ª (USA - West Coast) 3ª (I, USA - East Coast) 4ª (B, DK, GB, N, NL, S, SF)
Main Nozzle	DQ 264 DQ 266 (series per B, DK, GB, N, NL, S, SF)
Float	4,5 g
Idle Mixture Adjusting Screw	1 and 1/2

PRIMARY DRIVE
Drive pinion Gear	Z18
Clutch ring Gear	Z64
Ratio	3,555

MOTEUR
Type	Monocylindrique à deux temps avec soupape CTS sur l'échappement
Refroidissement	à liquide
Alésage	mm 56
Levée	mm 50,6
Cilindrée	cm³ 124,63
Rapport de compression	15:1
Démarrage	à pedale

GRAISSAGE
Type	petroil mélange essence-huile 2% (rodage 3%)
Transmissmion principale/ Change vitesse	avec la huile contenue dans l'affût

ALLUMAGE
Type	électronique
Avance à l'allumage	20° P.P.M.S. (levée piston= 1,85 mm)
Distance électrodes bougie mm	mm 0,5

ALIMENTATION
Diamètre diffuseur carburateur	mm 37
Jet max.	190 (USA - West Coast en dotation 185, 188, 192, 195) 198 (I; en dotation 192, 195, 200) 198-200 (USA - East Coast en dotation 185, 188, 192, 195) 205 (B, DK, GB, N, NL, S, SF; en dotation 198, 200, 202)
Jet starter	60
Jet min.	45 (I, USA) 50 (B, DK, GB, N, NL, S, SF; en dotation 45)
Soupape gaz	35 (I, B, DK, GB, N, NL, S, SF) 40 (USA)
Epingle conique	K 49
Encoche de fixage épingle conique	2ª (USA - West Coast) 3ª (I, USA - East Coast) 4ª (B, DK, GB, N, NL, S, SF)
Pulvérisation	DQ 264 (DQ 266 en dotation per B, DK, GB, N, NL, S, SF)
Flotteur	4,5 g
Vis air, ouverte de	1 et 1/2 rotations

TRANSMISSION PRINCIPALE
Pignon moteur	Z18
Couronne friction	Z64
Rapport de transmission	3,555

MOTOR
Typ	Zweitakter Einzylindermotor mit C.T.S. - Ventil auf dem Auslass
Kühlung	Durch Flüssigkeit
Bohrung	mm 56
Hub	mm 50,6
Hubraum	cm³ 124,63
Verdichtungsverhältnis	15:1
Anlass	Pedalanlauf

SCHMIERUNG
Motor	Kraftstoffgemish 2% (Einfahren 3%)
Hauptantrieb/ Getriebe	durch das im Kürbelgehäuse enthaltene öl

ZÜNDUNG
Typ	Elektronisch
Zündvorverstellung	20° P.P.M.S. (Kolbenhub= 1,85 mm)
Zündkerze Elektrodenabstand	mm 0,5

VERGASER
Vergaser Luftdüsendurchmesser	mm 37
Max. Düse	190 (USA - West Coast Ausruestung 185, 188, 192, 195) 198 (I; Ausruestung 192, 195, 200) 198-200 (USA - East Coast Ausruestung 185, 188, 192, 195) 205 (B, DK, GB, N, NL, S, SF; Ausruestung 198, 200, 202)
Starterdüse	60
Min. Düse	45 (I, USA) 50 (B, DK, GB, N, NL, S, SF; Ausruestung 45)
Gasventil	35 (I, B, DK, GB, N, NL, S, SF) 40 (USA)
Konische Nadel	K 49
Einschnitt für Befestigung der konischen Nadel	2ª (USA - West Coast) 3ª (I, USA - East Coast) 4ª (B, DK, GB, N, NL, S, SF)
Düse	DQ 264 DQ 266 (Ausruestung per B, DK, GB, N, NL, S, SF)
Schwimmer	4,5 g
Luftschraube, geöffnet um	1 und 1/2 Umdrehungen

HAUPTANTRIEB
Antriebsritzel	Z18
Kupplungskranz	Z64
Übersetzungsverhältnis	3,555

CAMBIO
Tipo ..... con ingranaggi sempre in presa
Rapporti di trasmissione:

in 1ª velocità	2,153
in 2ª velocità	1,785
in 3ª velocità	1,466
in 4ª velocità	1,250
in 5ª velocità	1,105
in 6ª velocità	0,952

TRASMISSIONE SECONDARIA

Pignone uscita cambio	Z12
Corona sulla ruota	Z52
Rapporto di trasmissione	4,333
Catena di trasmissione	5/8"×6,5

RAPPORTI TOTALI DI TRASMISSIONE

in 1ª velocità	33,185
in 2ª velocità	27,513
in 3ª velocità	22,597
in 4ª velocità	19,259
in 5ª velocità	17,029
in 6ª velocità	14,674

TELAIO
Tipo ..... a doppia culla chiusa con trave superiore

SOSPENSIONE ANTERIORE
Tipo ..... Forcella telescopica a steli rovesciati con ammortizzatori idraulici e scorrevoli in lega leggera
Steli ∅ 40 mm; Corsa sull'asse gambe 285 mm

SOSPENSIONE POSTERIORE
Tipo ..... SOFT DAMP a flessibilità variabile con monoammorizzatore idraulico
Corsa ruota ..... 320 mm

FRENO ANTERIORE
Tipo ..... a disco fisso ∅ 230 mm con comando idraulico; pinza flottante.

FRENO POSTERIORE
Tipo ..... a tamburo ∅ 130 mm

PNEUMATICO ANTERIORE

Dimensioni	90/90×21"
Pressione di gonfiaggio a freddo	Kg/cm² 0,9÷1,0
	psi 12,8÷14,2

TRANSMISSION
Constant mesh gear type
Internal ratios:

1st	2,153
2nd	1,785
3rd	1,466
4th	1,250
5th	1,105
6th	0,952

SECONDARY DRIVE

Transmission sprocket	Z12
Rear wheel sprocket	Z52
Ratio	4,333
Chain	5/8"×6/5

FINAL RATIOS

1st	33,185
2nd	27,513
3rd	22,597
4th	19,259
5th	17,029
6th	14,674

FRAME
Type closed double cradle type with upper transm.

FRONT SUSPENSION
Type ..... hydraulic telescopic forks with sliding, light alloy legs
Stanchion diameter 40 mm. Front wheel traver 285 mm

REAR SUSPENSION
Type variable flexibility SOFT DAMP with hydraulic single damper
Wheel stroke ..... 320 mm

FRONT BRAKE
Type fixed disc diam. 230 mm. with hydraulic control; floating caliper.

REAR BRAKE
Type ..... drum, diameter 130 mm

FRONT TIRE

Tire Size	90/90×21"
Tire Size	4,00×18" or 110/100×18" (USA)
Cold tire pressure	Kg/cm² 0,9÷1,0
	psi 12,8÷14,2

CHANGEMENT DE VITESSE
Type ..... à engrenages toujours en prise
Rapports de transmission:

en 1ère	2,153
en 2ème	1,785
en 3ème	1,466
en 4ème	1,250
en 5ème	1,105
en 6ème	0,952

TRANSMISSION SECONDAIRE

Pignon sortie change	Z12
Couronne sur la roue	Z52
Rapport de transmission	4,333
Chaîne de transmission	5/8"×6,5

RAPPORTS TOTALS DE TRANSMISSION

en 1ère	33,185
en 2ème	27,513
en 3ème	22,597
en 4ème	19,259
en 5ème	17,029
en 6ème	14,674

CARCASSE
Type à double berceau fermé avec poutre supérieure

SUSPENSION AVANT
Type ..... fourche télescopique à montants renversés avec ammortisseurs hydrauliques et coulissants en alliage léger
Diamètre montants 40 mm
Excursion roue avant 285 mm

SUSPENSION ARRIERE
Type ..... SOFT DAMP à flexibilité variable avec monoamortisseur hydraulique.
Levée roue ..... 320 mm

FREIN AVANT
Type ..... à disque fixe ∅ 230 mm avec commande hydraulique; pince flottante.

FREIN ARRIERE
Type ..... a tambour, diamètre 130 mm

PNEU AVANT

Dimensions	90/90×21"
Pression de gonflement à froid	Kg/cm² 0,9÷1,0
	psi 12,8÷14,2

GETRIEBE
Typ ..... mit Zahnrädern immer im Eingriff
Übersetzungsverhältnisse:

mit erstem Gang eingeschaltet	2,153
mit zweitem Gang eingeschaltet	1,785
mit drittem Gang eingeschaltet	1,466
mit viertem Gang eingeschaltet	1,250
mit fünftem Gang eingeschaltet	1,105
mit sechstem Gang eingeschaltet	0,952

SEKUNDÄRER ANTRIEB

Getrieberitzel	Z12
Radkranz	Z52
Übersetzungsverhältnis	4,333
Antriebskette	5/8"×6,5

TOTALES ÜBERSETZUNGSVERHÄLTNIS

mit erstem Gang eingeschaltet	33,185
mit zweitem Gang eingeschaltet	27,513
mit drittem Gang eingeschaltet	22,597
mit viertem Gang eingeschaltet	19,259
mit fünftem Gang eingeschaltet	17,029
mit sechstem Gang eingeschaltet	14,674

CHASSIS
Typ ..... in doppelwiegeform mit oberer Stange

VORDERFEDERUNG
Typ ..... Teleskopgabel mit umgekehrten Holmen, Hydraulic Stossdämpfern und Leichmetall - Schiebern - Holmdurchmesser 40 mm
Vorderrad - Federweg 285 mm

HINTERFEDERUNG
Typ ..... SOFT DAMP mit variabler Biegsamkeit, mit hydraulischem Einzeldämpfer MARZOCCHI mit Feder mit voreinstellbarer Spannung. Radhub 320 mm

VORDERBREMSE
Typ ..... mit fester Scheibe ∅ 230 mm mit hydraulischer Steuerung, schwimmende Zange

HINTERBREMSE
Typ ..... Trommelbremse, Trommeldurchmesser ∅ 130 mm

VORDERREIFEN

Masse	90/90×21"
Reifenluftdruck, kalt	Kg/cm² 0,9÷1,0
	psi 12,8÷14,2

CARATTERISTICHE TECNICHE - TECHNICAL DATA
DONNEES TECHNIQUES - TECHNISCHE DATEN

TAVOLA DRAWING TABLE BILD **24** — **WMX 125/88 CROSS**

PNEUMATICO POSTERIORE

Dimensioni	110/100×18''
Dimensioni	4,00×18'' oppure 110/100×18'' (USA)
Pressione di gonfiaggio a freddo	Kg/cm² 0,8÷0,9
	psi 11,4÷12,8

REAR TIRE

Tire Size	110/100×18''
Cold tire pressure	Kg/cm² 0,8÷0,9
	psi 11,4÷12,8

PNEU ARRIERE

Dimensions	110/100×18''
Dimensions	4,00×18'' ou 110/100×18'' (USA)
Pression de gonflement à froid	Kg/cm² 0,8÷0,9
	psi 11,4÷12,8

HINTERREIFEN

Masse	110/100×18''
Masse	4,00×18'' oder 110/100×18'' (USA)
Reifenluftdruck, kalt	Kg/cm² 0,8÷0,9
	psi 11,4÷12,8

DIMENSIONI, PESO, CAPACITÀ

Interasse	mm 1440
Lunghezza totale	mm 2145
Larghezza manubri	mm 830
Altezza massima	mm 1215
Altezza sella	mm 925
Altezza minima da terra	mm 355
Peso a secco	Kg 88
Capacità serbatoio carburante	l 7,2
Olio nel basamento	l 0,7
Liquido circuito di raffreddamento	l 1,0

DIMENSIONS, WEIGHT, CAPACITIES

Wheelbase	mm 1440
Overall leghth	mm 2145
Handlebars width	mm 830
Overall height	mm 1215
Saddle height	mm 925
Minimum ground clearance	mm 355
Dry wheight	Kg 88
Fuel tank capacity	l 7,2
Transmission oil	l 0,7
Coolant	l 1,0

DIMENSIONS, POIDS, CAPACITIES

Empattement	mm 1440
Longueur totale	mm 2145
Largeur guidon	mm 830
Hauteur max.	mm 1215
Hauteur selle	mm 925
Hauteur min. du sol	mm 355
Poids à sec	Kg 88
Contenance réservoir à carburant	l 7,2
Huile dans l'affût	l 0,7
Liquide circuit de refroidissemtn	l 1,0

MASSE, GEWICHT, FASSUNGSVERMÖGEN

Achsenabstand	mm 1440
Gesamtlänge	mm 2145
Lenkerbreite	mm 830
Max. Höhe	mm 1215
Sattelhöhe	mm 925
Min. Höhe vom Boden	mm 355
Gewicht ohne Kraftstoff	Kg 88
Kraftstoffbehälter-Fassungsvermögen	l 7,2
Öl im Kürbelgehause	l 0,7
Kühlungsflüssigkeit	l 1,0

TABELLA DI LUBRIFICAZIONE - TABLE FOR LUBRICATION

Olio lubrificazione motore / Engine oil	AGIP RACE 2T
Olio lubrificazione cambio / Trasmissione primaria / Transmission oil / Primary drive	AGIP ROTRA SX
Liquido refrigerante motore / Coolant	AGIP PERMANENT FLUID
Liquido impianti frenanti / Brakes fluid	DOT 5
Olio forcella anteriore / Front fork oil	SAE 10

TABELLE DE GRAISSAGE - SCHMIERUNGSTABELLE

Huile graissage moteur / Motorschmierungsöl	AGIP RACE 2T
Huile graissage change / Transmission principale / Getriebeschmierungsöl	AGIP ROTRA SX
Liquide de refroidissement moteur / Motorkühler	AGIP PERMANENT FLUID
Liquide freins / Bremsenflüssigkeit	DOT 5
Huile fourche avant / Öl für die Vordergabel	SAE 10

ACCOPPIAMENTI / GIOCHI

- Accoppiamento cilindro-pistone:
  a) rilevare il ∅ di classificazione del cilindro a 10 mm dal piano superiore, parallelamente all'asse aspirazione e scarico;
  b) rilevare il ∅ di classificazione del pistone a 18 mm dalla base del mantello, perpendicolarmente all'asse spinotto.
  Gioco di accoppiamento: 0,03 mm
  Gioco di accoppiamento: 0,04 mm (USA)
- Accoppiamento spinotto-pistone-piede di biella:
  Gioco radiale 0,002÷0,010 mm
- Gioco radiale testa di biella: 0,028÷0,036 mm
- Gioco assiale testa di biella: 0,50÷0,60 mm
- Quote controllo cambio in fase ricomposizione motore (mm):

COUPLINGS / CLEARANCES

- Cylinder-piston coupling:
  a) measure the cylinder classifying ∅ at a distance of 10 mm from the upper surface, parallel to the induction and exhaust axis;
  b) measure the piston classifying ∅ at a distance of 18 mm from the skirt base, perpendicularly to the pin axis.
  Coupling clearance: 0,03 mm
  Coupling clearance: 0,04 in (USA)
- Coupling among the pin-piston-small end:
  Radial clearance: 0,002÷0,010 mm
- Small end radial clearance: 0,028÷0,036 mm
- Small end axial clearance: 0,50÷0,60 mm
- Change control dimensions during motor recomposition (mm):

ACCOUPLEMENTS / JEUX

- Accouplement cylindre-piston:
  a) Rélever le ∅ de classification du cylindre à 10 mm du plan supérieur, parallelement à l'axe d'aspiration et d'échappement.
  b) Rélever le ∅ de classification du piston à 18 mm de la base du manteau, perpendiculièrement a l'axe du piston.
  Jeu d'accouplement: 0,03 mm
  Jeu d'accouplement: 0,04 mm (USA)
- Accouplement tourillon-douille pied de bielle:
  Jeu radial 0,002÷0,010 mm
- Jeu radial tête de bielle: 0,028÷0,036 mm
- Jeu axial tête de bielle: 0,50÷0,60 mm
- Ce contrôle change en phase de recomposition moteur (mm):

KUPPLUNGEN / SPIELE

- Kupplung Zylinder/Kolben:
  a) den Klassierungsdurchmesser des Zylinders 10 mm entfernt von der oberen Ebene aufnehmen, der Saug- und Auslassachse parallel;
  b) den Klassierungsdurchmesser des Kolbens 18 mm entfernt von der Basis des Schaftes, der Bolzenachse senkrecht.
  Kupplungsspiel: 0,03 mm
  Kupplungsspiel: 0,04 mm (USA)
- Kupplung Bolzen-Kolben-Kolbenbolzenende:
  Lagerspiel 0,002÷0,010 mm
- Lagerspiel Pleuelkopf: 0,028÷0,036 mm
- Axialspiel Pleuelkopf: 0,50÷0,60 mm
- Mass für Kontrolle des Getriebes bei der Umarbeitung des Motors (mm):

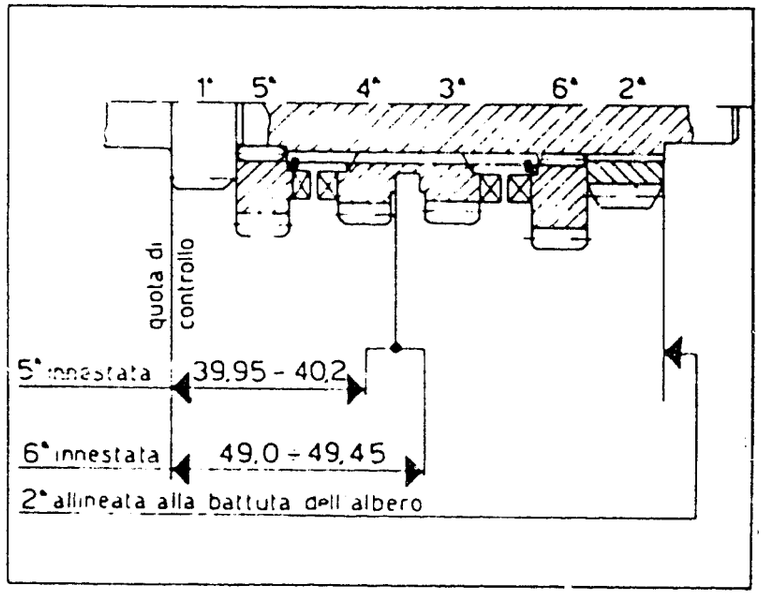

ALBERO PRIMARIO
MAIN SHAFT
ARBRE PRIMAIRE
ABTRIEBSWELLE

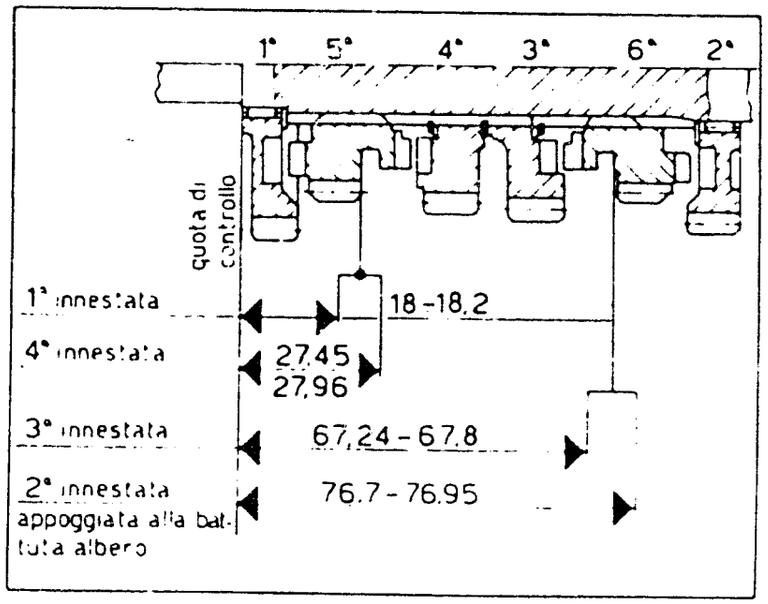

ALBERTO SECONDARIO
COUNTER SHAFT
ARBRE SECONDAIRE
NEBENWELLE

COPPIE DI SERRAGGIO / TIGHTENING TORQUE FIGURES / COUPLES DE SERRAGE / ANZIEHDREHMOMENTE

APPLICAZIONE / APPLICATION APPLICATION / ANBRINGUNG	FILETTATURA / THREADING FILETAGE / VERZIERUNG	NM	KGM	LB/FT (LIBBRA/PIEDE)
Vite fissaggio testa / Stud bolt Goujon prisonnier / Stiftschraube	M6×1	11,8÷13,7	1,2÷1,4	8,7–10,1
Dado fissaggio cilindro / Cylinder fastening nut Erou fixage cylindre / Mutter für Zylinderbefestigung	M8×1,25	17,6÷19,6	1,8÷2	13–14,4
Dado fissaggio pignone trasmissione primaria / Primary timing pinion fastening nut Ecrou fixage pignon transmission principale / Mutter für Befestigung des Hauptantriebsritzels	M12×1,25	58,8÷60,8	6÷6,2	43,4–44,8
Dado fissaggio rotore volano / Retaining nut rotor Ecour fixation rotor / Mutter zur Rotorbefestigung	M12×1,25	49÷51	5–5,2	36,2–37,6
Candela accensione / Spark plugs Bougie allumage / Zündkerze	M14×1,25	34,3÷38,2	3,5÷3,9	25,3–28,2
Dado mozzo portadischi frizione / Nut for clutch disc-holder hub Ecrou du moyeu porte-disques embrayage / Mutter fuer die Kupplungsscheibennabe	M14×1	29,4÷31,4	3÷3,2	21,6–23,1
Dado fissaggio motore al telaio / Nut for fixing the motor to the frame Ecrou de fixation moteur au châssis / Mutter zum Festschrauben des Motors an den Rahmen	M8×1,25	29,4÷31,4	3÷3,2	21,6–23,1
Dado perno rotazione forcellone / Nut for fork rotation pin Ecrou du goujon rotation fourche / Mutter für den Zapfen für die Gabeldrehung	M12×1,5	49÷52	5÷5,3	36,2–38,3
Dado perno ruota posteriore / Nut, rear wheel pin Ecrou roue arrière / Mutter für Hinterradachse	M16×1,5	68,6÷73,5	7÷7,5	50,6–54,2
Vite fissaggio corona dentata ruota posteriore / Screw for rear wheel crown gear Vis de fixation couronne dentée roue arrière / Schraube für den Hinterradzahnkranz	M8×1,25	29,4÷31,4	3÷3,2	21,6–23,1
Vite fissaggio gambe forcella alla base e testa di sterzo / Screw for fixing the fork leg to the base and steering head Vis de fixation à la base jambe fourche et tête de braquage / Schraube zum Festschrauben der Gabelbeine an den Fuß und Steuerungskopf	M8×1,25	44÷46	4,5÷4,7	32,5–34
Tappo spurgo pinza freno / Brake caliper drain plug Bouchon de curage étrier de drainage / Ablaßpropfen für die Bremszange	–	8–1,2	0,8÷1,2	5,9–8,8